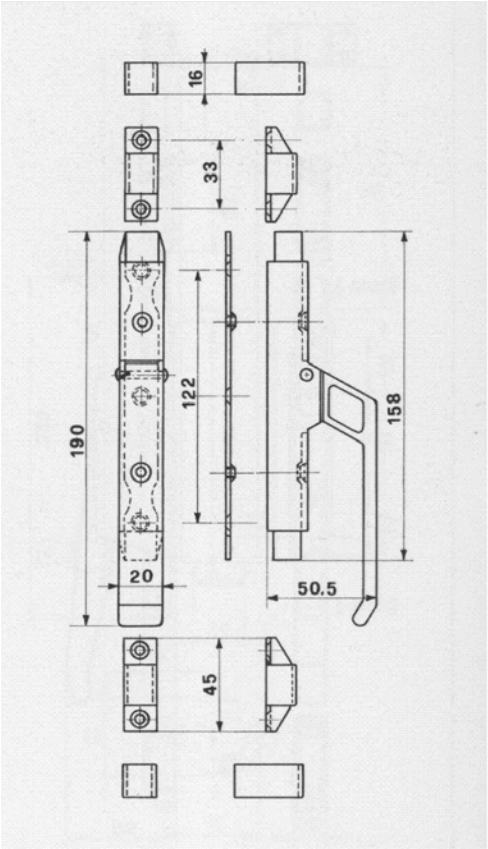
16
33
190
122
158
20
50.5
45

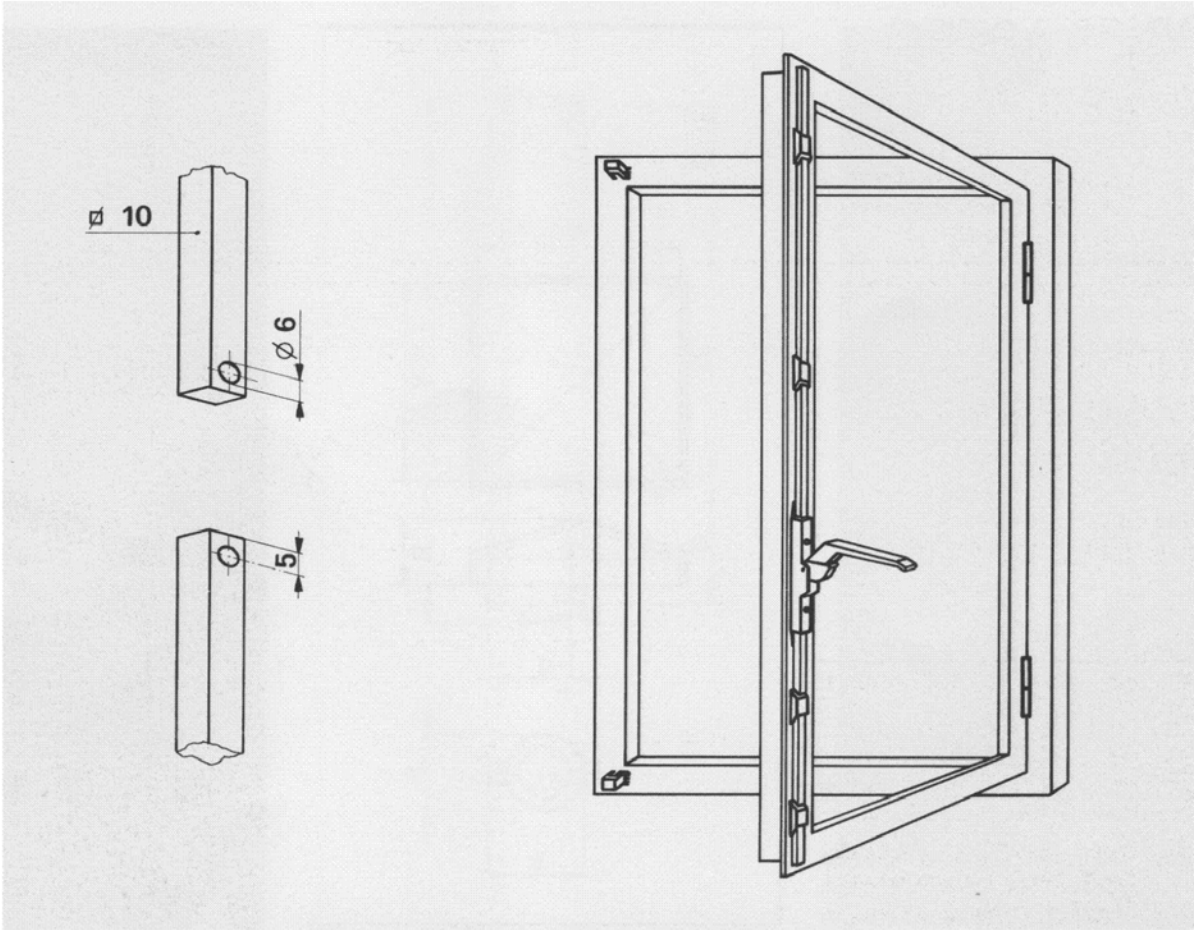
10
Ø 6
5