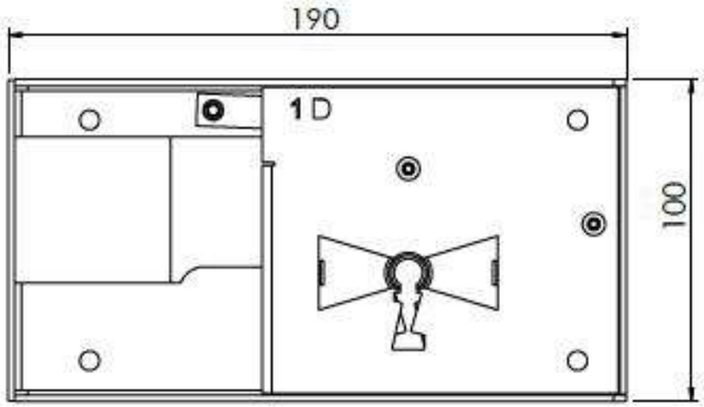
190
1D
100

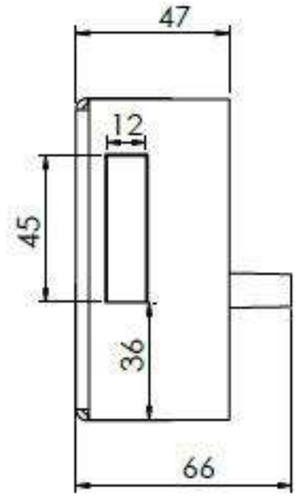
47
12
45
36
66

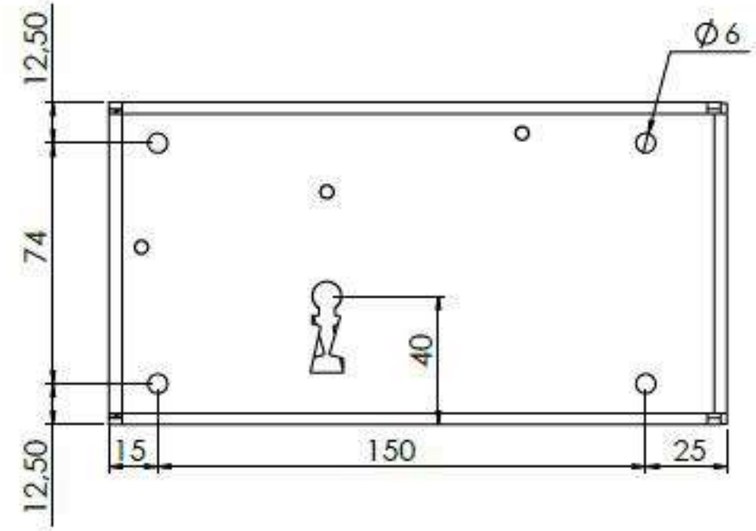
12,50
Ø6
74
40
12,50
15
150
25

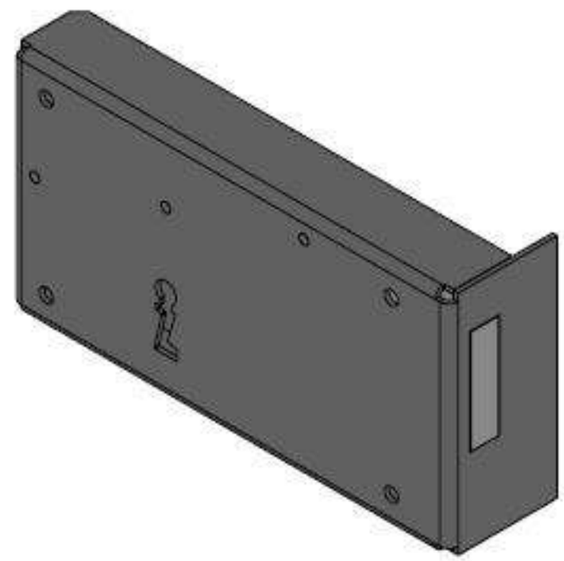

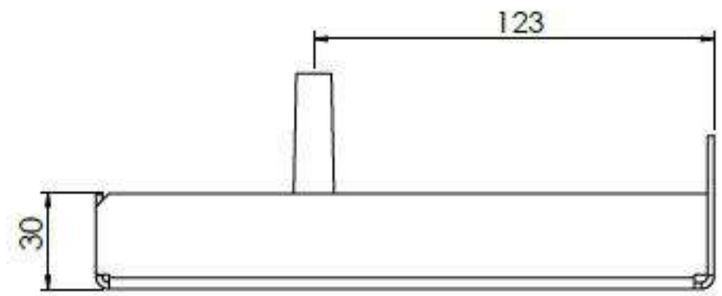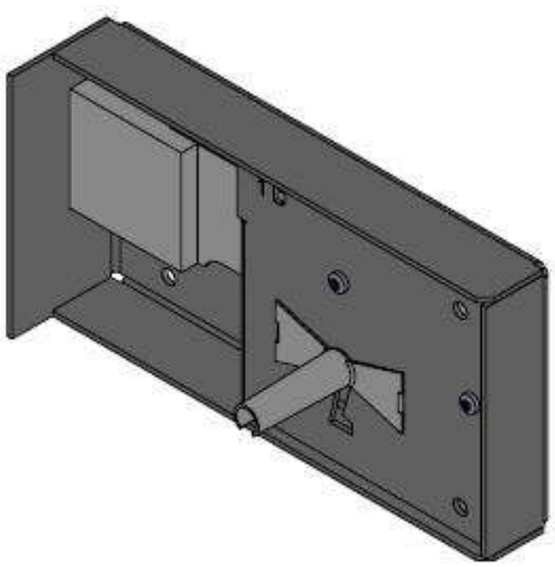
123
30