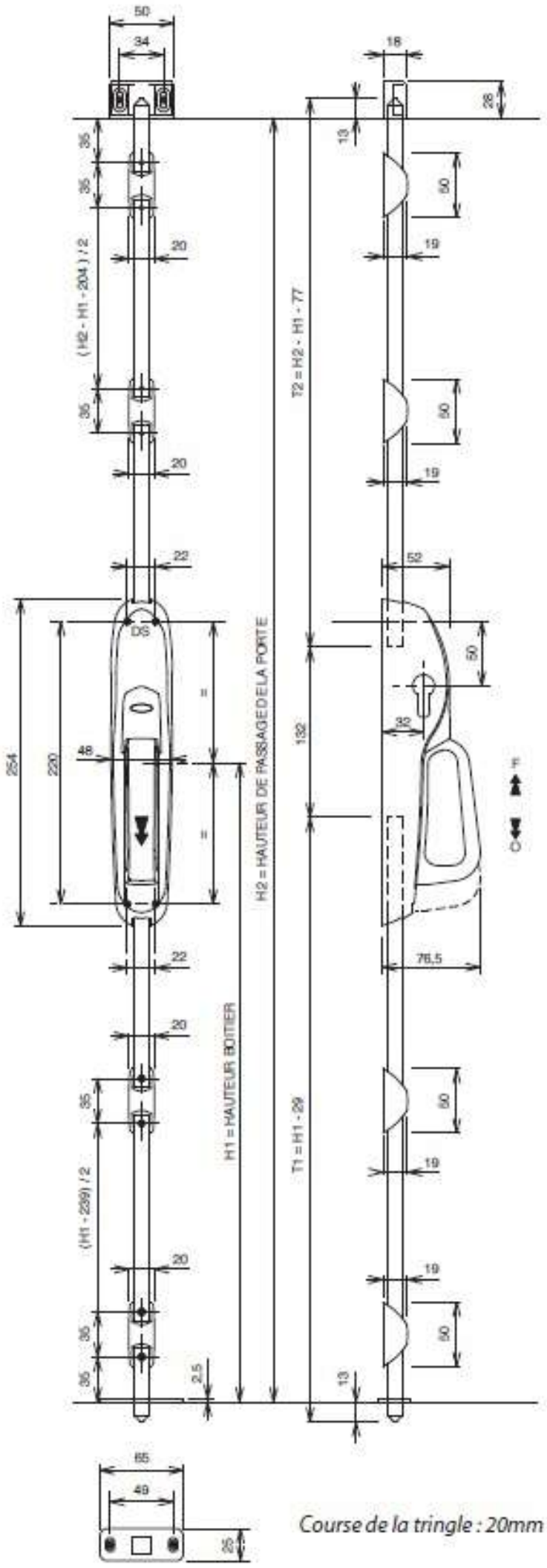

Course de la tringle : 20mm