Charnière de porte en verre ET 5150 / ET 5150 Z

Pour portes rentrantes

- Charnière de porte en verre avec verrouillage pour portes rentrantes
- Angle d'ouverture 170°
- ET 5150 et poignée porte en verre : montage facile par vis de blocage, pas de perçage nécessaire dans le verre
- En cas d'utilisation de la charnière ET 5150 Z : perçage du verre ø 12 mm nécessaire
- Charnière y compris protection anti-glissement à coller
- Format de la porte :
  - Hauteur = hauteur intérieure de caisson - 4,4 mm
  - Avec poignée pour porte en verre : largeur = largeur intérieure de caisson - 5 mm
  - Avec une autre poignée : largeur = largeur intérieure de caisson - 4 mm
- Zamak nickelé mat

Charnière de porte en verre ET 5150

Article	Référence	UE
Charnière de porte en verre ET 5150	**0 024 908**	20 pai.
Charnière de porte en verre ET 5150 Z (nécessaire également pour la hauteur de porte > 1000 mm)	**0 069 934**	10 pces

ET 5150 / ET 5150 Z

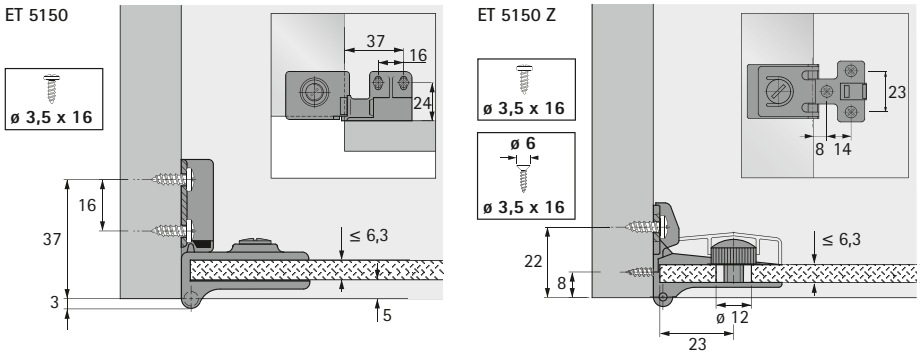

ET 5150 / ET 5150 Z

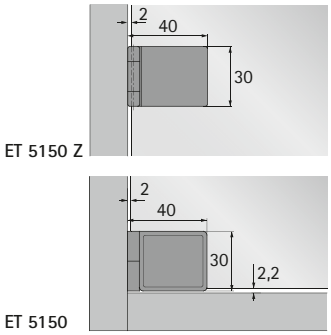
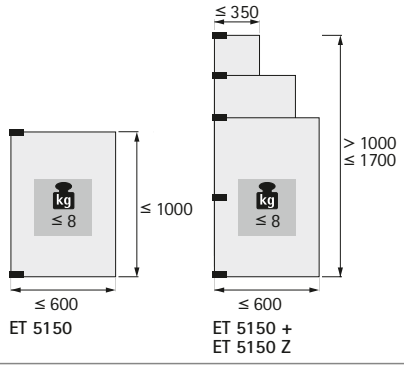
Remarque