Système de tiroirs à une paroi MultiTech

- **Tiroir, hauteur 54 mm**
- **Acier époxy blanc**

Composants

1 Kit de tiroir
2 Fixation frontale pour profil
Accessoires en option :
3 Amortisseur Silent System

A Façade
B Fond (épaisseur du matériau 16 mm)
C Paroi arrière bois (épaisseur du matériau 16 mm)

1 Kit de tiroir

- Capacité de charge 25 kg selon la norme EN 15338 niveau 2

Kit composé de :
- 1 kit de profil de tiroir
- 1 kit de rails de corps de meuble, coulisse à sortie partielle

Longueur nominale mm	Référence	UE
275	**9 127 863**	10 kit
350	**9 127 865**	10 kit
400	**9 127 867**	10 kit
450	**9 127 869**	10 kit
500	**9 127 871**	10 kit
550	**9 127 873**	10 kit

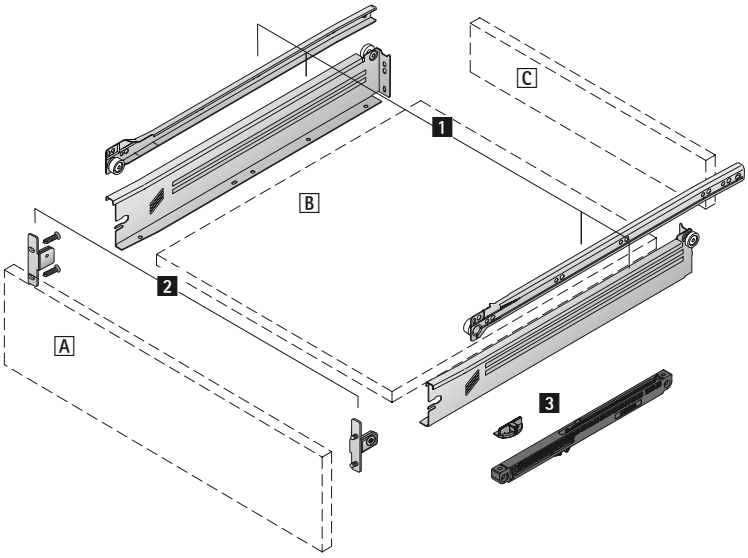

Remarques

- Informations techniques, voir pages 998

2 Fixation frontale pour profil

Zamak nickelé

Type de montage	Référence	UE
à visser	**0 079 174**	10 pai.
à enfoncer	**0 079 173**	10 pai.

3 Amortisseur Silent System

- Montage facile, équipement ultérieur
- Utilisation sur le côté droit, à partir d'une largeur de corps de 900 mm, sur les deux côtés
- Pour une utilisation des deux côtés, commander 2 kits

Kit composé de :
- 1 amortisseur, plastique gris
- 1 activateur, plastique blanc
- 1 activateur, plastique gris
- Accessoires de fixation

Référence	UE
9 137 935	10 kit

Coupe longitudinale

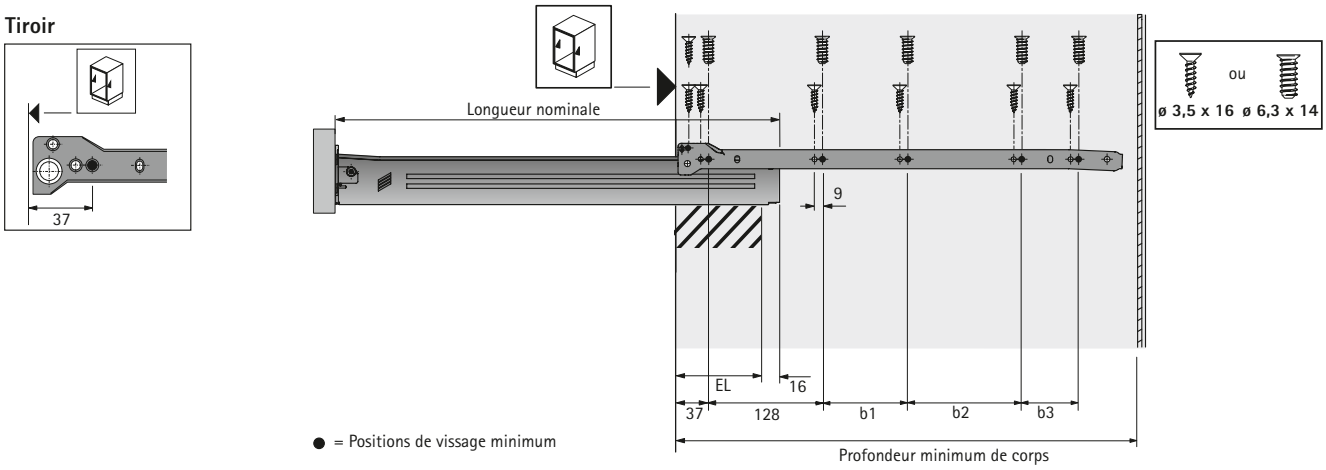

Longueur nominale mm	Entraxe des trous b1 mm	Entraxe des trous b2 mm	Entraxe des trous b3 mm	Perte à la sortie EL mm	Profondeur minimum du corps de meuble Tiroir
275	96			85	285
350	96	64		85	360
400	96	96	32	85	410
450	96	128	32	95	460
500	96	128	64	100	510
550	96	128	128	110	560

Système de tiroirs à une paroi MultiTech

- **Tiroir / Tiroir à l'anglaise, hauteur 86 mm**
- **Acier époxy blanc**

Composants

1 Kit de tiroir
2 Attache façade pour tiroir, 2 pièces
Accessoires en option :
3 Cache, 1 kit ou 2 pièces
5 Amortisseur Silent System

Alternative :
4 Attache façade pour tiroir à l'anglaise

A Façade
B Fond (épaisseur du matériau 16 mm)
C Paroi arrière (épaisseur du matériau 16 mm)
D Façade pour tiroir à l'anglaise (épaisseur du matériau 16 mm)

1 Kit de tiroir

- Capacité de charge 25 kg selon la norme EN 15338 niveau 2

Kit composé de :
- 1 kit de profil de tiroir
- 1 kit de rails de corps de meuble, coulisse à sortie partielle

Longueur nominale mm	Référence	UE
275	**9 127 877**	10 kit
350	**9 127 879**	10 kit
400	**9 127 881**	10 kit
450	**9 127 883**	10 kit
500	**9 127 885**	10 kit
550	**9 127 887**	10 kit

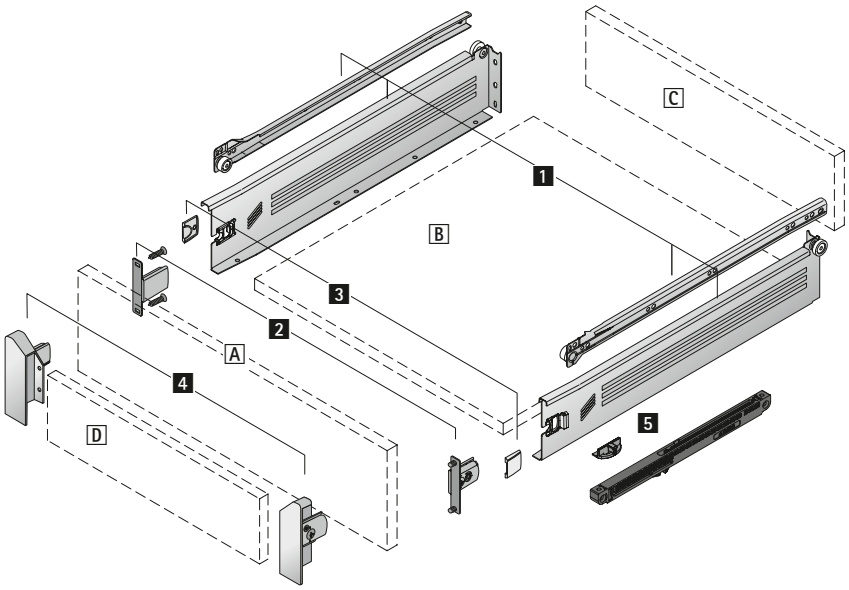

Remarques

- Informations techniques, voir pages 999

- **Tiroir / Tiroir à l'anglaise, hauteur 86 mm**
- **Acier époxy blanc**

2 Fixation frontale pour profil

- Acier nickelé

Type de montage	Référence	UE
à visser	**0 054 997**	20 pces
à enfoncer	**0 054 998**	20 pces
avec tenon à écartement	**0 051 477**	20 pces

3 Cache

- Plastique

Couleur / Finition	Référence	UE
blanc avec logo Hettich	**9 096 745**	10 kit
blanc	**0 046 096**	20 pces

4 Fixation frontale pour tiroir à l'anglaise

- Plastique

Hauteur nominale mm	Référence	UE
86	**0 051 487**	10 kit

5 Amortisseur Silent System

- Montage facile, équipement ultérieur
- Utilisation sur le côté droit, à partir d'une largeur de corps de 900 mm, sur les deux côtés
- Pour une utilisation des deux côtés, commander 2 kits

Kit composé de :
- 1 amortisseur, plastique gris
- 1 activateur, plastique blanc
- 1 activateur, plastique gris
- Accessoires de fixation

Référence	UE
9 137 935	10 kit

Coupe longitudinale

Tiroir

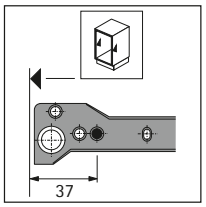

Tiroir à l'anglaise

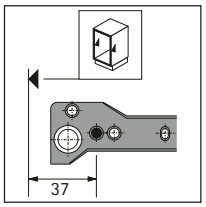

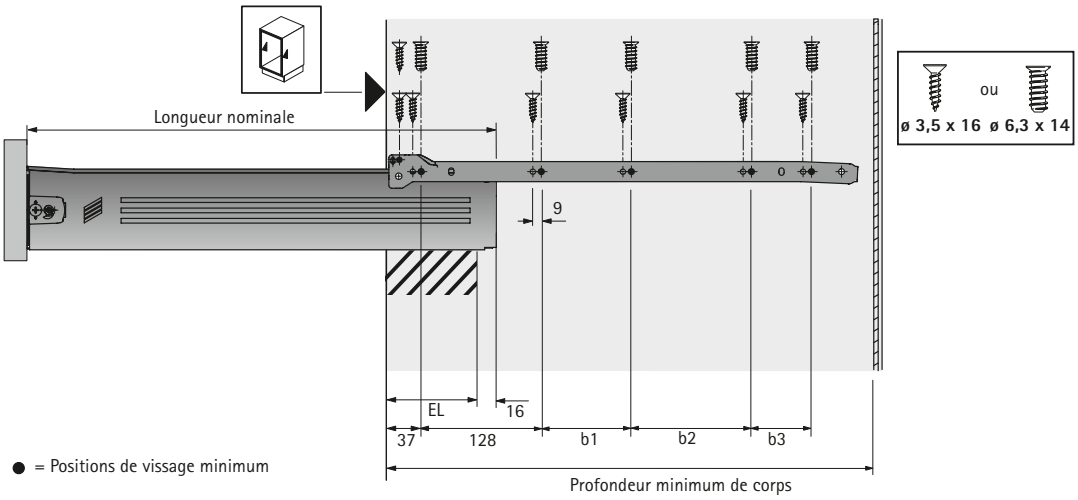

● = Positions de vissage minimum

Longueur nominale mm	Entraxe des trous b1 mm	Entraxe des trous b2 mm	Entraxe des trous b3 mm	Perte à la sortie EL mm	Profondeur minimum du corps de meuble Tiroir	Profondeur minimum du corps de meuble Tiroir à l'anglaise
275	96			85	285	294
350	96	64		85	360	369
400	96	96	32	85	410	419
450	96	128	32	95	460	469
500	96	128	64	100	510	519
550	96	128	128	110	560	569

Système de tiroirs à une paroi MultiTech

- **Tiroir / Tiroir à l'anglaise, hauteur 118 mm**
- **Acier époxy blanc**

Composants

1 Kit de tiroir
2 Attache façade pour tiroir, 2 pièces
Accessoires en option :
3 Cache, 1 kit ou 2 pièces
5 Amortisseur Silent System

Alternative :
4 Attache façade pour tiroir à l'anglaise

A Façade
B Fond (épaisseur du matériau 16 mm)
C Paroi arrière (épaisseur du matériau 16 mm)
D Façade pour tiroir à l'anglaise (épaisseur du matériau 16 mm)

1 Kit de tiroir

- Capacité de charge 25 kg selon la norme EN 15338 niveau 2

Kit composé de :
- 1 kit de profil de tiroir
- 1 kit de rails de corps de meuble, coulisse à sortie partielle

Longueur nominale mm	Référence	UE
275	**9 127 891**	10 kit
350	**9 127 893**	10 kit
400	**9 127 895**	10 kit
450	**9 127 897**	10 kit
500	**9 127 899**	10 kit
550	**9 127 901**	10 kit

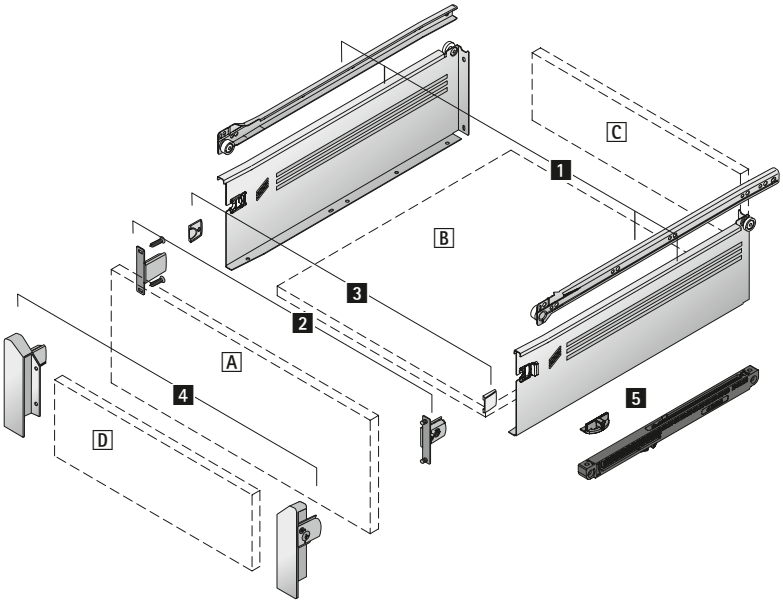

Remarques

- Informations techniques, voir pages 1000

2 Attache façade pour profil

- Acier nickelé

Type de montage	Référence	UE
à visser	**0 054 997**	20 pces
à enfoncer	**0 054 998**	20 pces
avec tenon à écartement	**0 051 477**	20 pces

3 Cache

- Plastique

Couleur / Finition	Référence	UE
blanc avec logo Hettich	**9 096 745**	10 kit
blanc	**0 046 096**	20 pces

4 Fixation frontale pour tiroir à l'anglaise

- Plastique

Hauteur nominale mm	Référence	UE
118	**0 051 489**	10 kit

5 Amortisseur Silent System

- Montage facile, équipement ultérieur
- Utilisation sur le côté droit, à partir d'une largeur de corps de 900 mm, sur les deux côtés
- Pour une utilisation des deux côtés, commander 2 kits

Kit composé de :
- 1 amortisseur, plastique gris
- 1 activateur, plastique blanc
- 1 activateur, plastique gris
- Accessoires de fixation

Référence	UE
9 137 935	10 kit

Coupe longitudinale

Tiroir

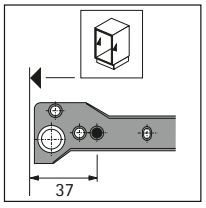

Tiroir à l'anglaise

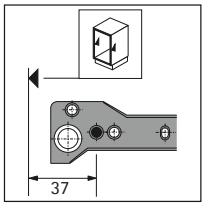

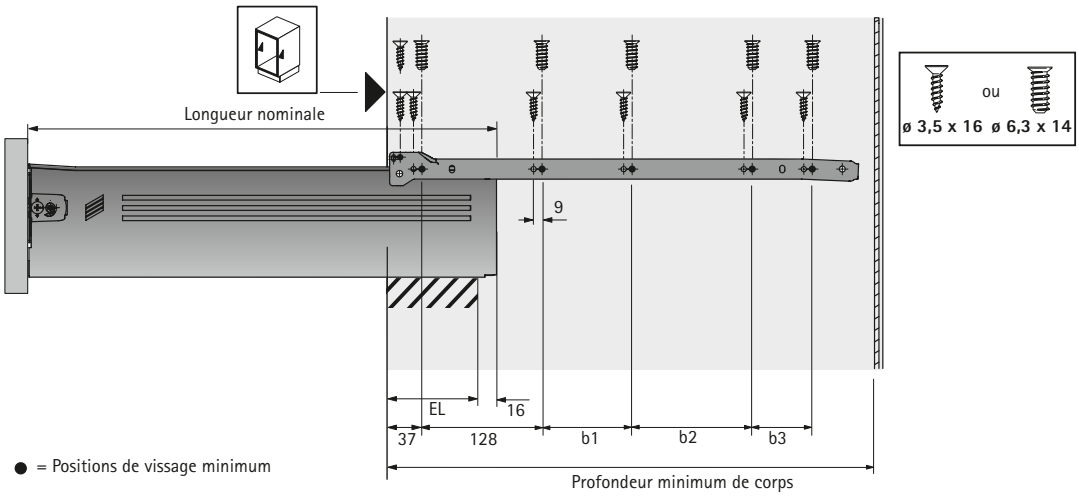

● = Positions de vissage minimum

Longueur nominale mm	Entraxe des trous b1 mm	Entraxe des trous b2 mm	Entraxe des trous b3 mm	Perte à la sortie EL mm	Profondeur minimum du corps de meuble Tiroir	Profondeur minimum du corps de meuble Tiroir à l'anglaise
275	96			85	285	294
350	96	64		85	360	369
400	96	96	32	85	410	419
450	96	128	32	95	460	469
500	96	128	64	100	510	519
550	96	128	128	110	560	569

Système de tiroirs à une paroi MultiTech

- **Tiroir / Tiroir à l'anglaise, hauteur 150 mm**
- **Acier époxy blanc**

Composants

1 Kit de tiroir
2 Attache façade pour tiroir, 2 pièces
Accessoires en option :
3 Cache, 1 kit ou 2 pièces
5 Amortisseur Silent System

Alternative :
4 Attache façade pour tiroir à l'anglaise

A Façade
B Fond (épaisseur du matériau 16 mm)
C Paroi arrière (épaisseur du matériau 16 mm)
D Façade pour tiroir à l'anglaise (épaisseur du matériau 16 mm)

1 Kit de tiroir

- Capacité de charge 25 kg selon la norme EN 15338 niveau 2

Kit composé de :
- 1 kit de profil de tiroir
- 1 kit de rails de corps de meuble, coulisse à sortie partielle

Longueur nominale mm	Référence	UE
275	**9 127 905**	10 kit
350	**9 127 907**	10 kit
400	**9 127 909**	10 kit
450	**9 127 911**	10 kit
500	**9 127 913**	10 kit
550	**9 127 915**	10 kit

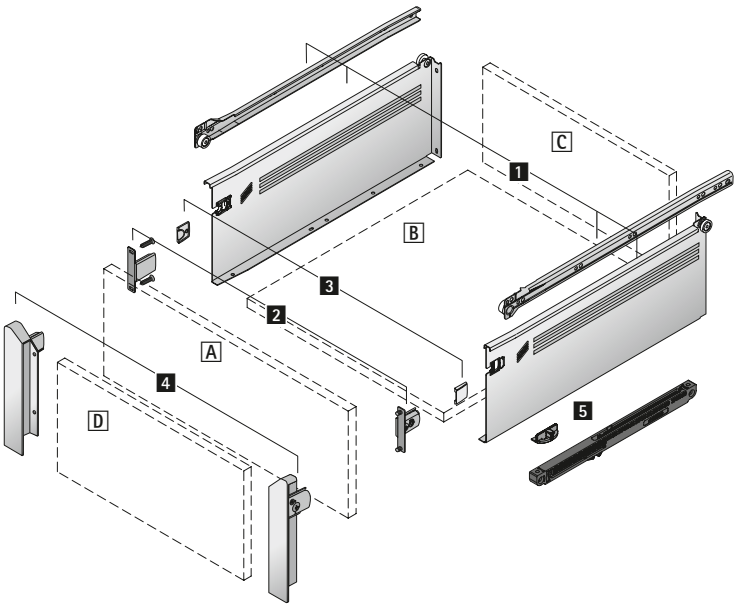

Remarques

- Informations techniques, voir pages 1001

- **Tiroir / Tiroir à l'anglaise, hauteur 150 mm**
- **Acier époxy blanc**

2 Fixation frontale pour profil

- Acier nickelé

Type de montage	Référence	UE
à visser	**0 054 997**	20 pces
à enfoncer	**0 054 998**	20 pces
avec tenon à écartement	**0 051 477**	20 pces

3 Cache

- Plastique

Couleur / Finition	Référence	UE
blanc avec logo Hettich	**9 096 745**	10 kit
blanc	**0 046 096**	20 pces

4 Fixation frontale pour tiroir à l'anglaise

- Plastique

Hauteur nominale mm	Référence	UE
150	**0 051 491**	10 kit

5 Amortisseur Silent System

- Montage facile, équipement ultérieur
- Utilisation sur le côté droit, à partir d'une largeur de corps de 900 mm, sur les deux côtés
- Pour une utilisation des deux côtés, commander 2 kits

Kit composé de :
- 1 amortisseur, plastique gris
- 1 activateur, plastique blanc
- 1 activateur, plastique gris
- Accessoires de fixation

Référence	UE
9 137 935	10 kit

Coupe longitudinale

Tiroir

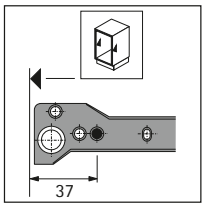

Tiroir à l'anglaise

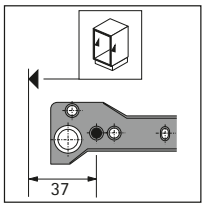

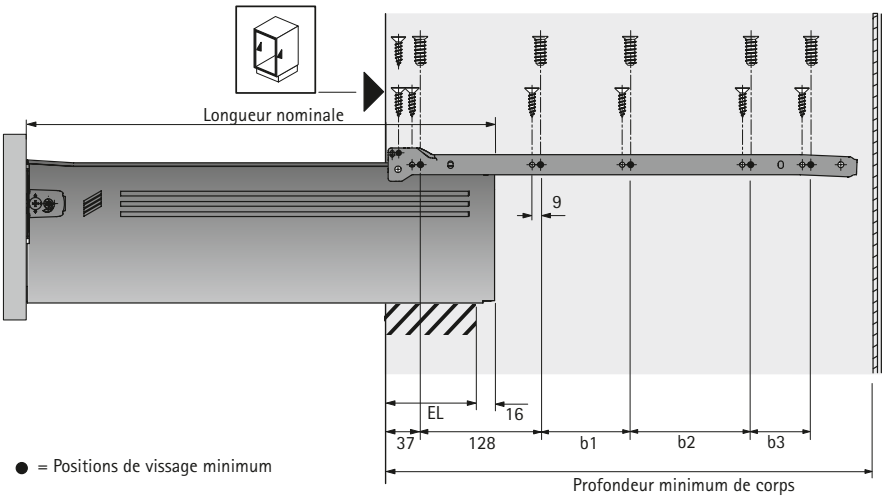

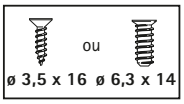

Longueur nominale mm	Entraxe des trous b1 mm	Entraxe des trous b2 mm	Entraxe des trous b3 mm	Perte à la sortie EL mm	Profondeur minimum du corps de meuble Tiroir	Profondeur minimum du corps de meuble Tiroir à l'anglaise
275	96			85	285	294
350	96	64		85	360	369
400	96	96	32	85	410	419
450	96	128	32	95	460	469
500	96	128	64	100	510	519
550	96	128	128	110	560	569

Système de tiroirs à une paroi MultiTech

- **Tiroir / Tiroir à l'anglaise, hauteur 214 mm**
- **Acier époxy blanc**

Composants

1 Kit de tiroir
2 Attache façade pour tiroir, 2 pièces
Accessoires en option :
3 Cache, 1 kit ou 2 pièces
5 Amortisseur Silent System

Alternative :
4 Attache façade pour tiroir à l'anglaise

A Façade
B Fond (épaisseur du matériau 16 mm)
C Paroi arrière (épaisseur du matériau 16 mm)
D Façade pour tiroir à l'anglaise (épaisseur du matériau 16 mm)

1 Kit de tiroir

- Capacité de charge 25 kg selon la norme EN 15338 niveau 2

Kit composé de :
- 1 kit de profil de tiroir
- 1 kit de rails de corps de meuble, coulisse à sortie partielle

Longueur nominale mm	Référence	UE
350	**9 127 917**	5 kit
400	**9 127 919**	5 kit
450	**9 127 921**	5 kit
500	**9 127 923**	5 kit
550	**9 127 925**	5 kit

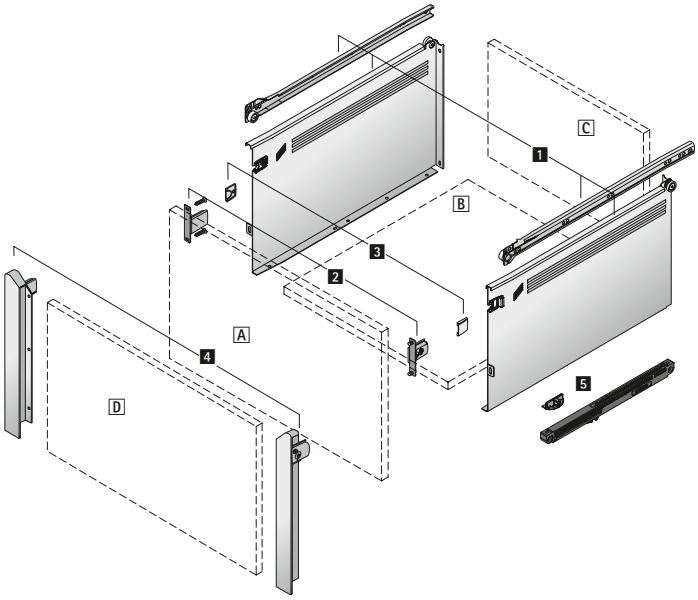

Remarques

- Informations techniques, voir pages 1002

- **Tiroir / Tiroir à l'anglaise, hauteur 214 mm**
- **Acier époxy blanc**

2 Fixation frontale pour profil

- Acier nickelé

Type de montage	Référence	UE
à visser	**0 054 997**	20 pces
à enfoncer	**0 054 998**	20 pces
avec tenon à écartement	**0 051 477**	20 pces

3 Cache

- Plastique

Couleur / Finition	Référence	UE
blanc avec logo Hettich	**9 096 745**	10 kit
blanc	**0 046 096**	20 pces

4 Fixation frontale pour tiroir à l'anglaise

- Plastique

Hauteur nominale mm	Référence	UE
214	**9 157 395**	10 kit

5 Amortisseur Silent System

- Montage facile, équipement ultérieur
- Utilisation sur le côté droit, à partir d'une largeur de corps de 900 mm, sur les deux côtés
- Pour une utilisation des deux côtés, commander 2 kits

Kit composé de :
- 1 amortisseur, plastique gris
- 1 activateur, plastique blanc
- 1 activateur, plastique gris
- Accessoires de fixation

Référence	UE
9 137 935	10 kit

Coupe longitudinale

Tiroir

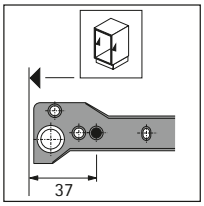

Tiroir à l'anglaise

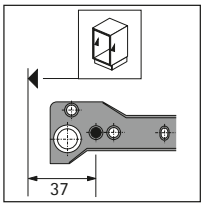

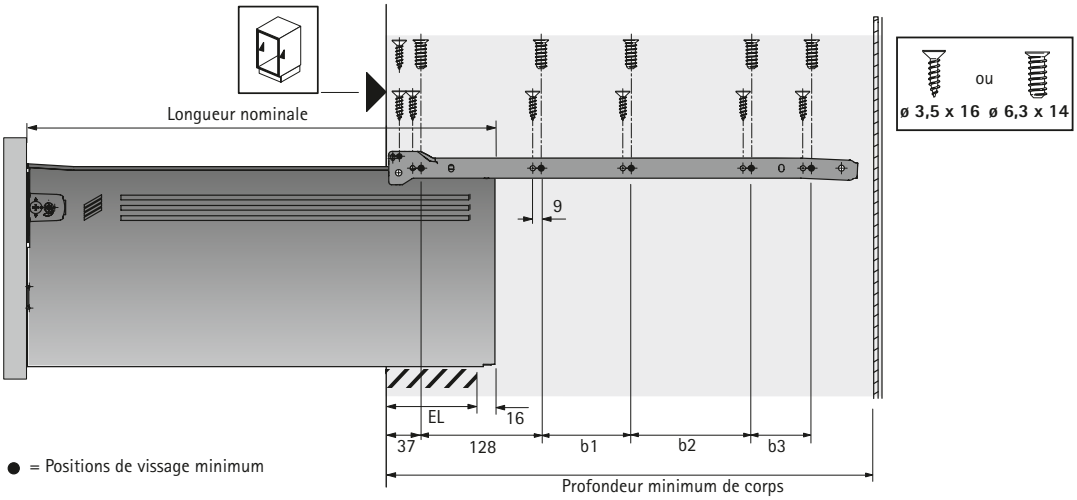

Longueur nominale mm	Entraxe des trous b1 mm	Entraxe des trous b2 mm	Entraxe des trous b3 mm	Perte à la sortie EL mm	Profondeur minimum du corps de meuble Tiroir
350	96	64		85	360
400	96	96	32	85	410
450	96	128	32	95	460
500	96	128	64	100	510
550	96	128	128	110	560

Tiroir à casseroles avec tringle / tringle transversale

Acier époxy blanc

- Les kits de tiroirs avec hauteurs de profils 86, 118 et 150 mm peuvent être combinés avec le kit de tringles en tiroirs à casseroles

Composants

1 Tringle longitudinale
En option :
2 Tringle transversale
3 Support pour tringle transversale, 2 pièces

1 Tringle longitudinale

Kit composé de :
- 2 barres de tringles
- 2 attaches façade avec tenon à écartement

Longueur nominale mm	Référence	UE
350	**0 051 421**	10 kit
400	**0 051 426**	10 kit
450	**0 051 481**	10 kit
500	**0 051 483**	10 kit
550	**0 051 485**	10 kit

2 Tringle transversale

- À recouper soi-même
- Longueur 1100 mm

Référence	UE
9 081 054	5 pces

3 Support pour tringle transversale

- Plastique

Référence	UE
9 078 355	40 pces

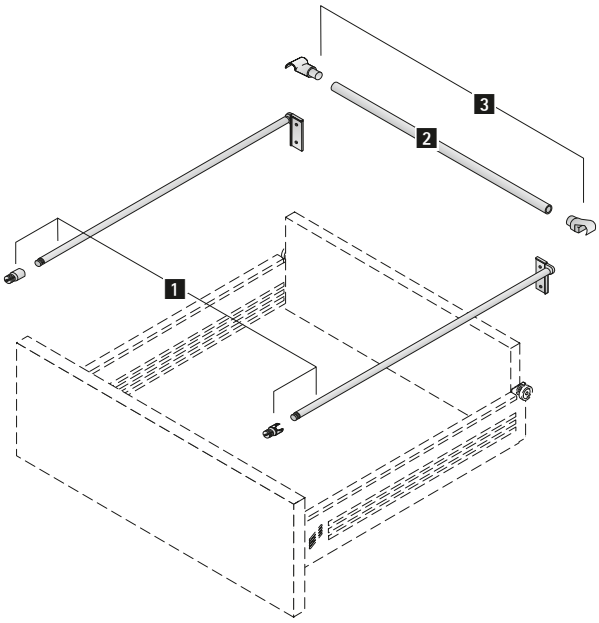

Remarques

- Informations techniques, voir pages 1007