Menuiserie
BOIS

Crémones têtières

F 15

POUR FENÊTRES ET PORTES-FENÊTRES A LA FRANÇAISE

génération compacte

FERCO® INTERNATIONAL

Réduction des masses de bois :

CRÉMONES TÊTIÈRES NOUVELLE GÉNÉRATION

Caractéristiques

Harmonisation des fouillots
de nos crémones dans les gammes OF, OB et coulissants : **axe 15 mm**.

Course des tringles : 15 mm
Extrémité de la tringle en forme d'ogive pour un engagement progressif et souple dans la gâche, même dans le cas de vantaux de grande hauteur.

Blocage du fouillot de la crémone :
- en position verrouillé, pour éviter l'ouverture lors du transport, **ne nécessite plus de carré de blocage.**

Traitement de surface :
La solution FerGUard argent, protection inégalée contre les différentes agressions atmosphériques généralisée sur toutes nos crémones.

Entaillage du boîtier réduit : 2 solutions

Ces crémones répondent aux nouvelles normes européennes A.E.V.

Profondeur : 21,5 mm

La reprise du fond du boîtier est faite lors du perçage du trou de passage du carré de la poignée, Ø 18 mm.

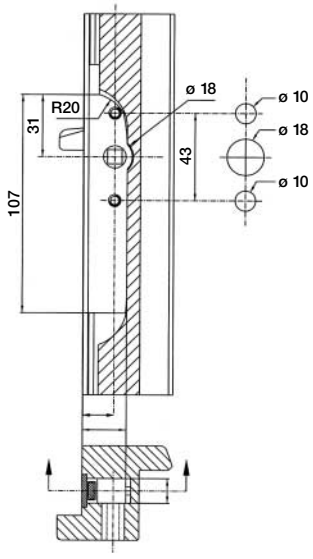

Profondeur : 24 mm

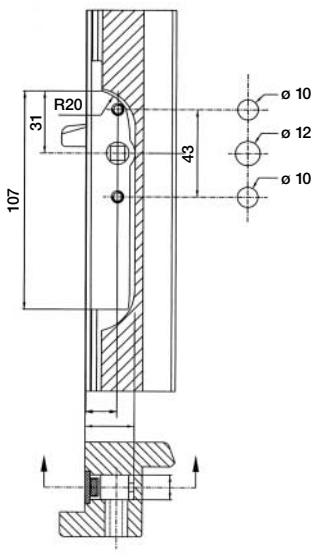

F 15

Crémones-têtières AJUSTABLES

Hauteur de poignée fixe

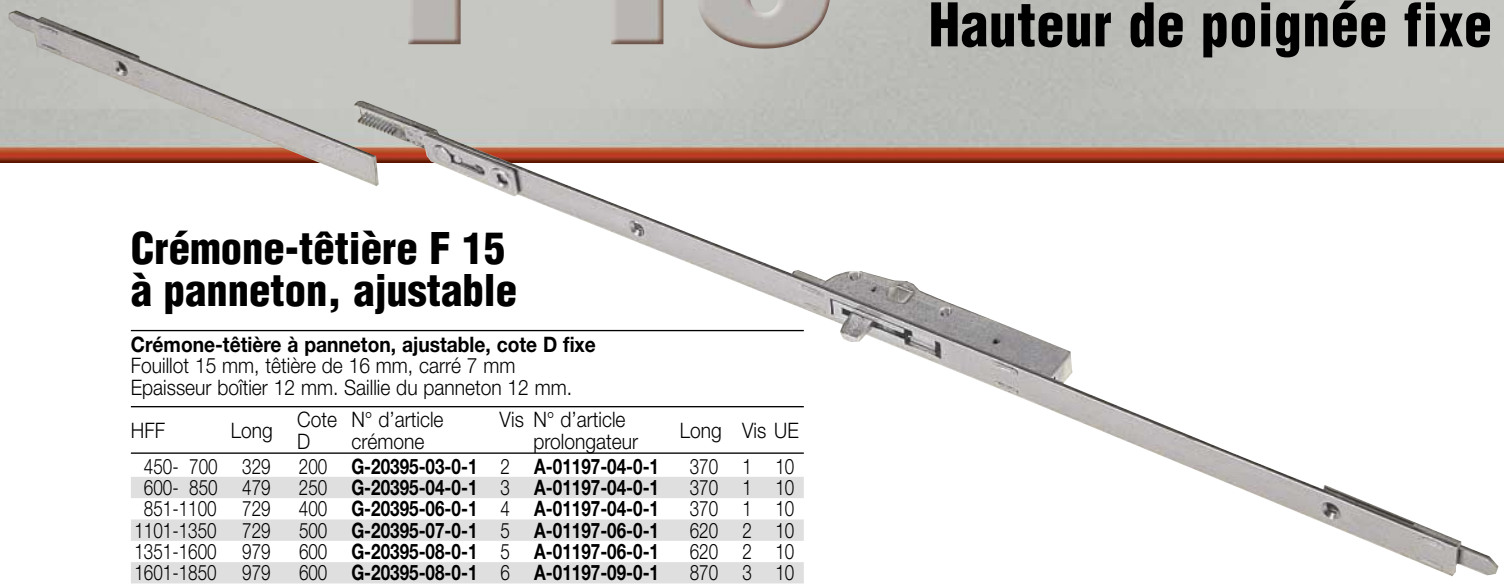

Crémone-têtière F 15 à panneton, ajustable

Crémone-têtière à panneton, ajustable, cote D fixe
Fouillot 15 mm, têtière de 16 mm, carré 7 mm
Epaisseur boîtier 12 mm. Saillie du panneton 12 mm.

HFF	Long	Cote D	N° d'article crémone	Vis	N° d'article prolongateur	Long	Vis	UE
450- 700	329	200	**G-20395-03-0-1**	2	**A-01197-04-0-1**	370	1	10
600- 850	479	250	**G-20395-04-0-1**	3	**A-01197-04-0-1**	370	1	10
851-1100	729	400	**G-20395-06-0-1**	4	**A-01197-04-0-1**	370	1	10
1101-1350	729	500	**G-20395-07-0-1**	5	**A-01197-06-0-1**	620	2	10
1351-1600	979	600	**G-20395-08-0-1**	5	**A-01197-06-0-1**	620	2	10
1601-1850	979	600	**G-20395-08-0-1**	6	**A-01197-09-0-1**	870	3	10
1851-2100	979	600	**G-20395-08-0-1**	8	**A-01197-11-0-1**	1120	4	10
2101-2350	1479	980	**G-20395-15-0-1**	8	**A-01197-09-0-1**	870	3	10
2351-2600	1479	980	**G-20395-15-0-1**	8	**A-01197-11-0-1**	1120	4	10
2601-2850	1479	980	**G-20395-15-0-1**	8	**A-01197-44-0-1**	1370	5	10

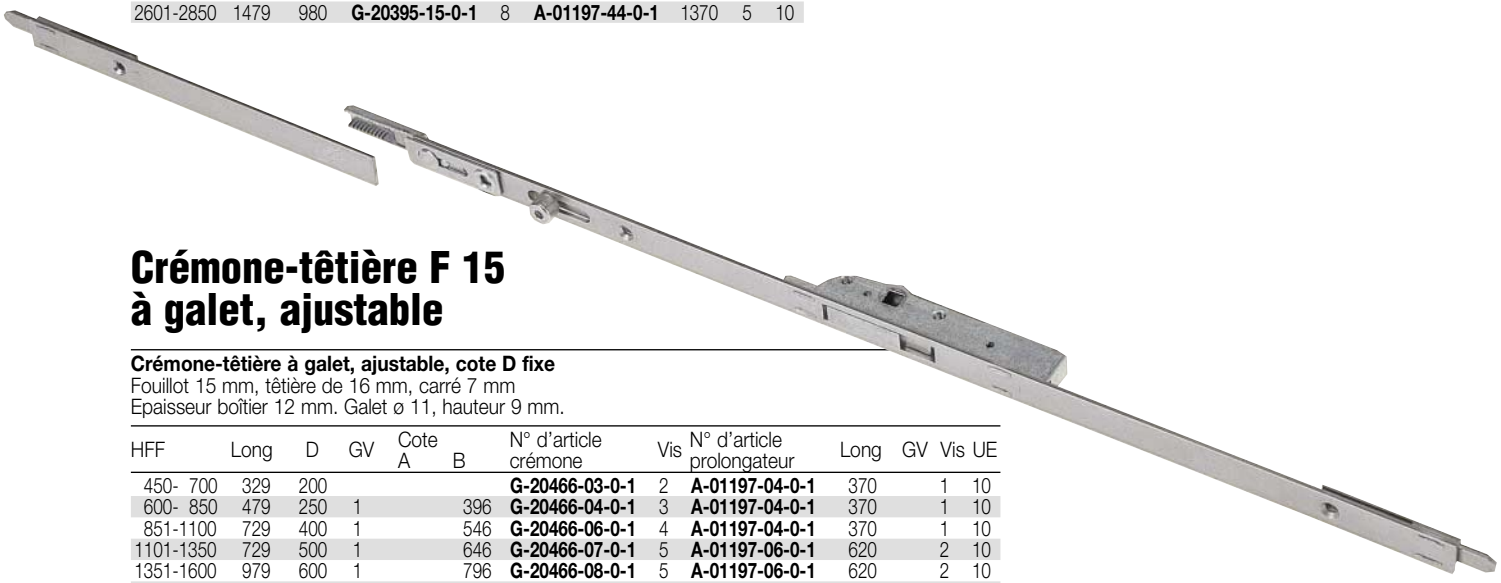

Crémone-têtière F 15 à galet, ajustable

Crémone-têtière à galet, ajustable, cote D fixe
Fouillot 15 mm, têtière de 16 mm, carré 7 mm
Epaisseur boîtier 12 mm. Galet ø 11, hauteur 9 mm.

HFF	Long	D	GV	Cote A	B	N° d'article crémone	Vis	N° d'article prolongateur	Long	GV	Vis	UE
450- 700	329	200				**G-20466-03-0-1**	2	**A-01197-04-0-1**	370		1	10
600- 850	479	250	1		396	**G-20466-04-0-1**	3	**A-01197-04-0-1**	370		1	10
851-1100	729	400	1		546	**G-20466-06-0-1**	4	**A-01197-04-0-1**	370		1	10
1101-1350	729	500	1		646	**G-20466-07-0-1**	5	**A-01197-06-0-1**	620		2	10
1351-1600	979	600	1		796	**G-20466-08-0-1**	5	**A-01197-06-0-1**	620		2	10
1601-1850	979	600	1		796	**G-20466-08-0-1**	5	**A-01197-39-0-1**	870	1	3	10
1851-2100	979	600	1		796	**G-20466-08-0-1**	5	**A-01197-41-0-1**	1120	1	4	10
2101-2350	1479	980	2	796	1396	**G-20466-15-0-1**	8	**A-01197-39-0-1**	870	1	3	10
2351-2600	1479	980	2	796	1396	**G-20466-15-0-1**	8	**A-01197-41-0-1**	1120	1	4	10
2601-2850	1479	980	2	796	1396	**G-20466-15-0-1**	8	**A-01197-14-0-1**	1370	1	5	10

Prolongateur

Long	GV	Vis	UE	N° d'article
370	-	1	10	**A-01197-04-0-1**
620	-	2	10	**A-01197-06-0-1**
870	-	3	10	**A-01197-09-0-1**
870	1	3	10	**A-01197-39-0-1**
1120	-	4	10	**A-01197-11-0-1**
1120	1	4	10	**A-01197-41-0-1**
1370	1	5	10	**A-01197-14-0-1**
1370	-	5	10	**A-01197-44-0-1**
1620	1	6	10	**A-01197-16-0-1**
1620	2	6	10	**A-01197-46-0-1**

FERCO® INTERNATIONAL

Crémones-têtières
AJUSTABLES
Hauteur de poignée variable

Crémone-têtière F 15 à panneton, ajustable haut et bas

Crémone-têtière à panneton, ajustable haut et bas
Fouillot 15 mm, têtière de 16 mm, carré 7 mm
Epaisseur boîtier 12 mm. Saillie du panneton: 12 mm

Long	D	UE	N° d'article
270	135	10	**G-20396-00-0-1**

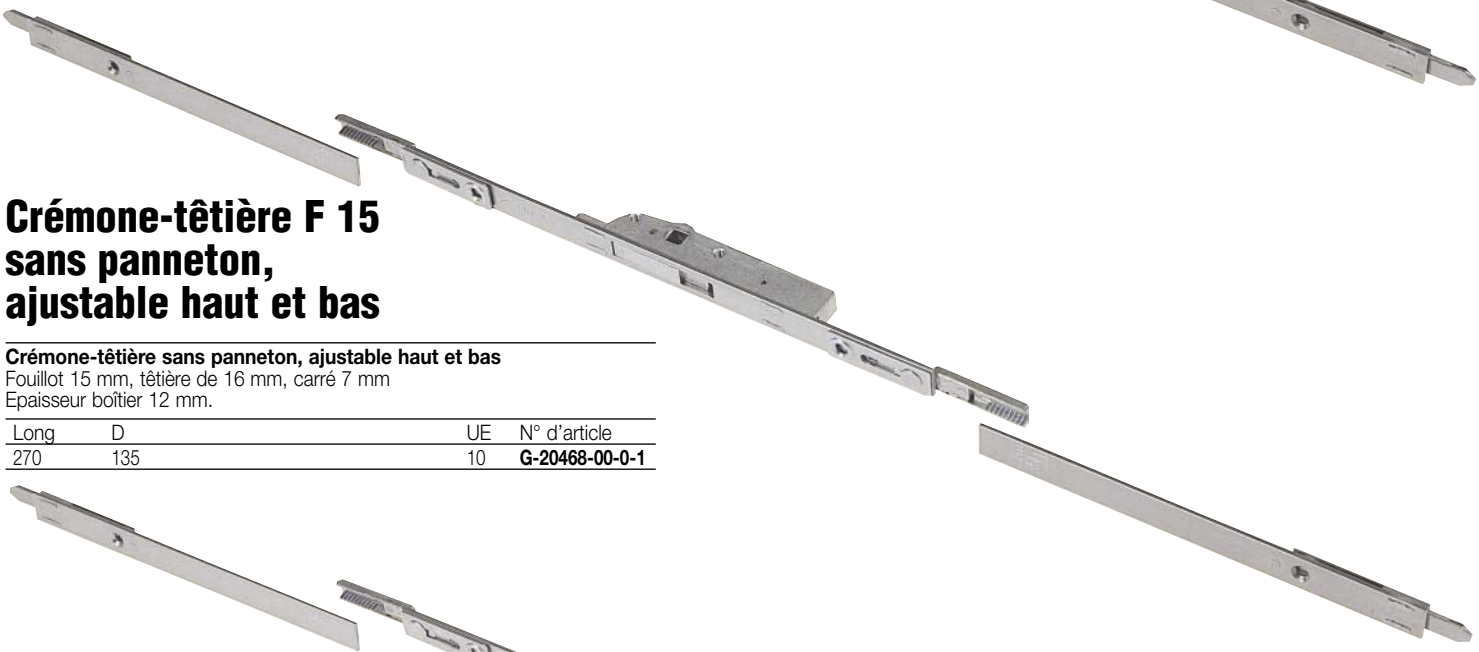

Crémone-têtière F 15 sans panneton, ajustable haut et bas

Crémone-têtière sans panneton, ajustable haut et bas
Fouillot 15 mm, têtière de 16 mm, carré 7 mm
Epaisseur boîtier 12 mm.

Long	D	UE	N° d'article
270	135	10	**G-20468-00-0-1**

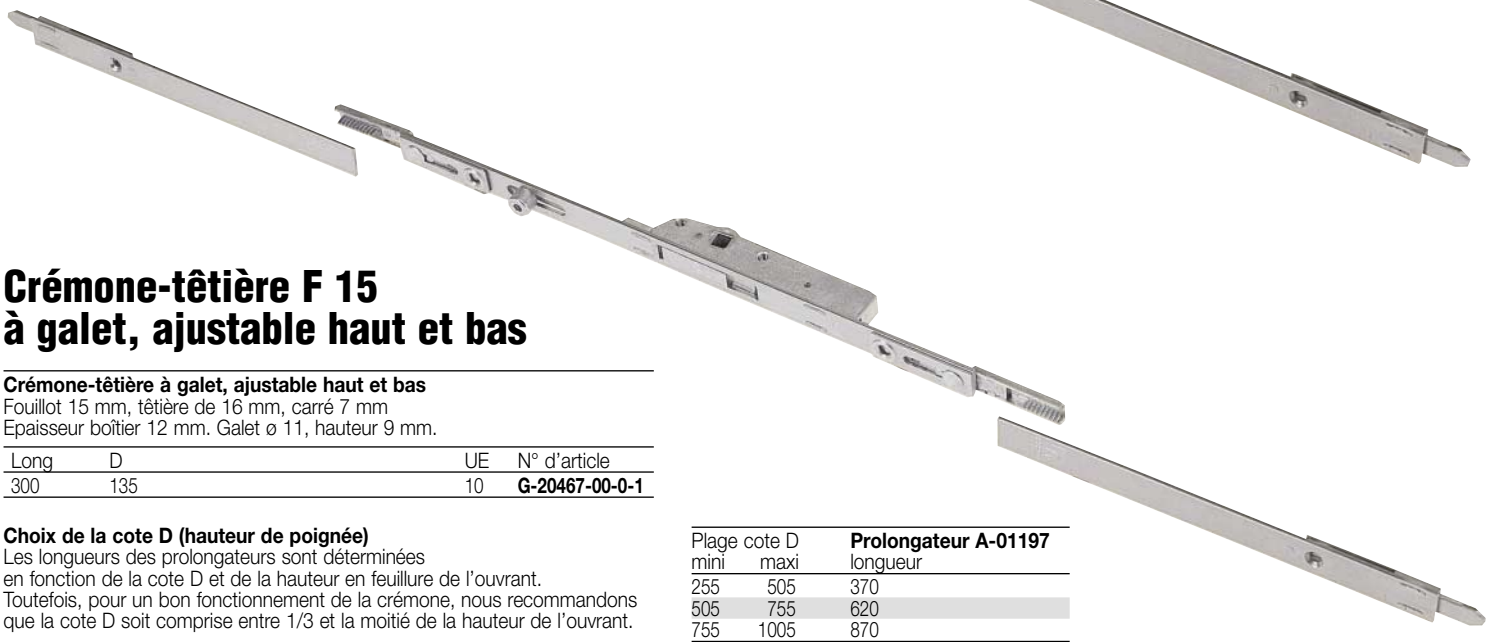

Crémone-têtière F 15 à galet, ajustable haut et bas

Crémone-têtière à galet, ajustable haut et bas
Fouillot 15 mm, têtière de 16 mm, carré 7 mm
Epaisseur boîtier 12 mm. Galet ø 11, hauteur 9 mm.

Long	D	UE	N° d'article
300	135	10	**G-20467-00-0-1**

Choix de la cote D (hauteur de poignée)
Les longueurs des prolongateurs sont déterminées en fonction de la cote D et de la hauteur en feuillure de l'ouvrant.
Toutefois, pour un bon fonctionnement de la crémone, nous recommandons que la cote D soit comprise entre 1/3 et la moitié de la hauteur de l'ouvrant.

Plage cote D mini	maxi	**Prolongateur A-01197** longueur
255	505	370
505	755	620
755	1005	870

FERCO® INTERNATIONAL

F 15

Crémones-têtières RECOUPABLES

Hauteur de poignée fixe

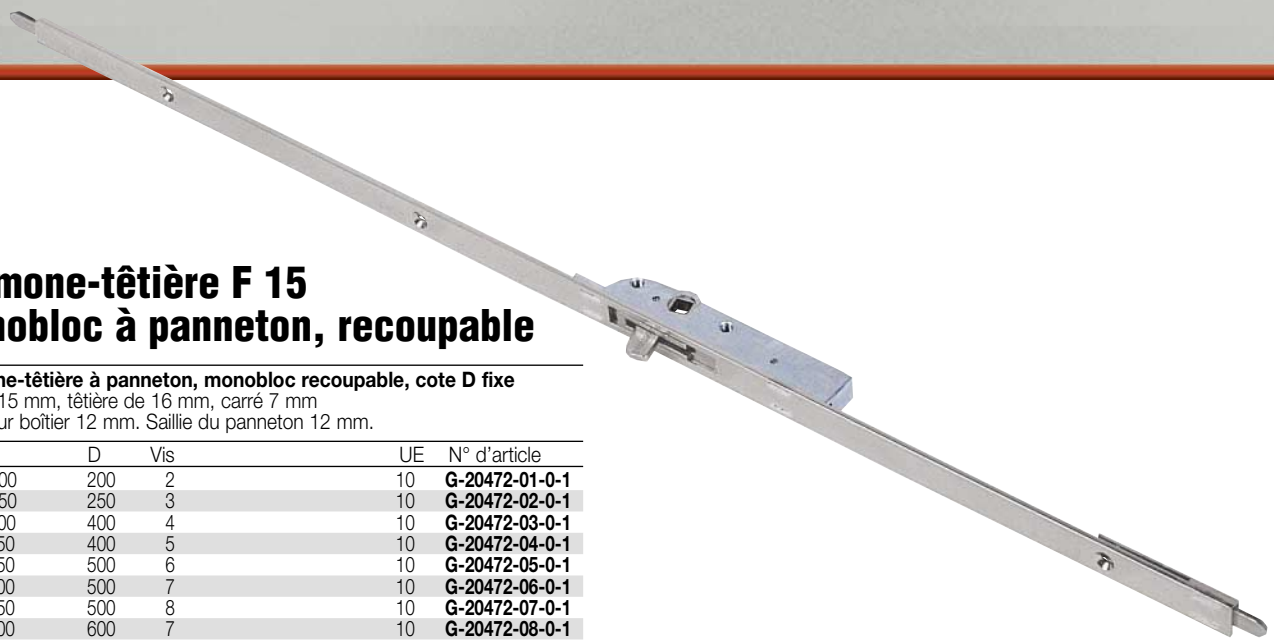

Crémone-têtière F 15 monobloc à panneton, recoupable

Crémone-têtière à panneton, monobloc recoupable, cote D fixe
Fouillot 15 mm, têtière de 16 mm, carré 7 mm
Epaisseur boîtier 12 mm. Saillie du panneton 12 mm.

HFF	D	Vis	UE	N° d'article
450- 700	200	2	10	**G-20472-01-0-1**
600- 850	250	3	10	**G-20472-02-0-1**
851-1100	400	4	10	**G-20472-03-0-1**
1101-1350	400	5	10	**G-20472-04-0-1**
1101-1350	500	6	10	**G-20472-05-0-1**
1351-1600	500	7	10	**G-20472-06-0-1**
1601-1850	500	8	10	**G-20472-07-0-1**
1351-1600	600	7	10	**G-20472-08-0-1**
1601-1850	600	8	10	**G-20472-09-0-1**
1851-2100	600	9	10	**G-20472-10-0-1**
2101-2350	600	10	10	**G-20472-11-0-1**
1851-2100	980	9	10	**G-20472-12-0-1**
2101-2350	980	10	10	**G-20472-13-0-1**
Guide de tringle				
Rainure profondeur 8 mm (OF)			100	**E-20971-00-0-1**
Rainure profondeur 11,8 mm (OB)			100	**E-13609-00-0-1**

Guide de tringle profondeur rainure 8 mm (OF) E-20971-00-0-1

Guide de tringle profondeur rainure 11,8 mm (OB) E-13609-00-0-1

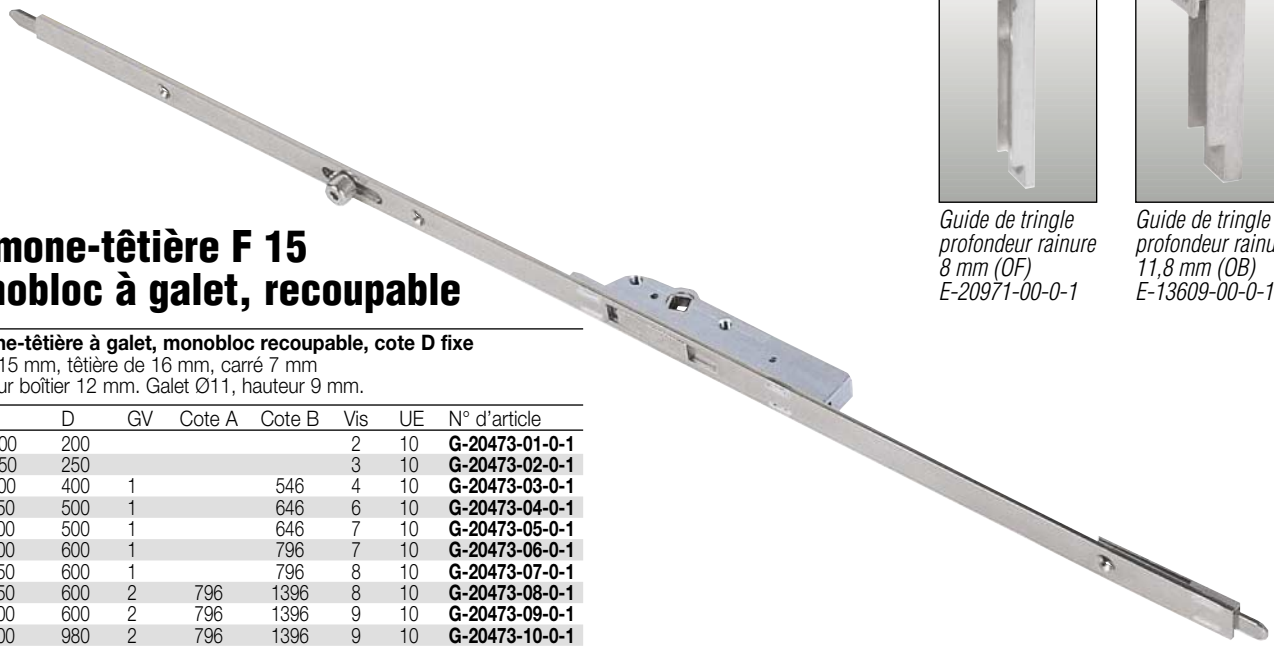

Crémone-têtière F 15 monobloc à galet, recoupable

Crémone-têtière à galet, monobloc recoupable, cote D fixe
Fouillot 15 mm, têtière de 16 mm, carré 7 mm
Epaisseur boîtier 12 mm. Galet Ø11, hauteur 9 mm.

HFF	D	GV	Cote A	Cote B	Vis	UE	N° d'article
450- 700	200				2	10	**G-20473-01-0-1**
600- 850	250				3	10	**G-20473-02-0-1**
851-1100	400	1		546	4	10	**G-20473-03-0-1**
1101-1350	500	1		646	6	10	**G-20473-04-0-1**
1351-1600	500	1		646	7	10	**G-20473-05-0-1**
1351-1600	600	1		796	7	10	**G-20473-06-0-1**
1601-1850	600	1		796	8	10	**G-20473-07-0-1**
1601-1850	600	2	796	1396	8	10	**G-20473-08-0-1**
1851-2100	600	2	796	1396	9	10	**G-20473-09-0-1**
1851-2100	980	2	796	1396	9	10	**G-20473-10-0-1**
2101-2350	980	2	796	1396	10	10	**G-20473-11-0-1**
Guide de tringle							
Rainure profondeur 8 mm (OF)						100	**E-20971-00-0-1**
Rainure profondeur 11,8 mm (OB)						100	**E-13609-00-0-1**

FERCO® INTERNATIONAL

Crémones-têtières
SUR MESURE
Optimisation 100%

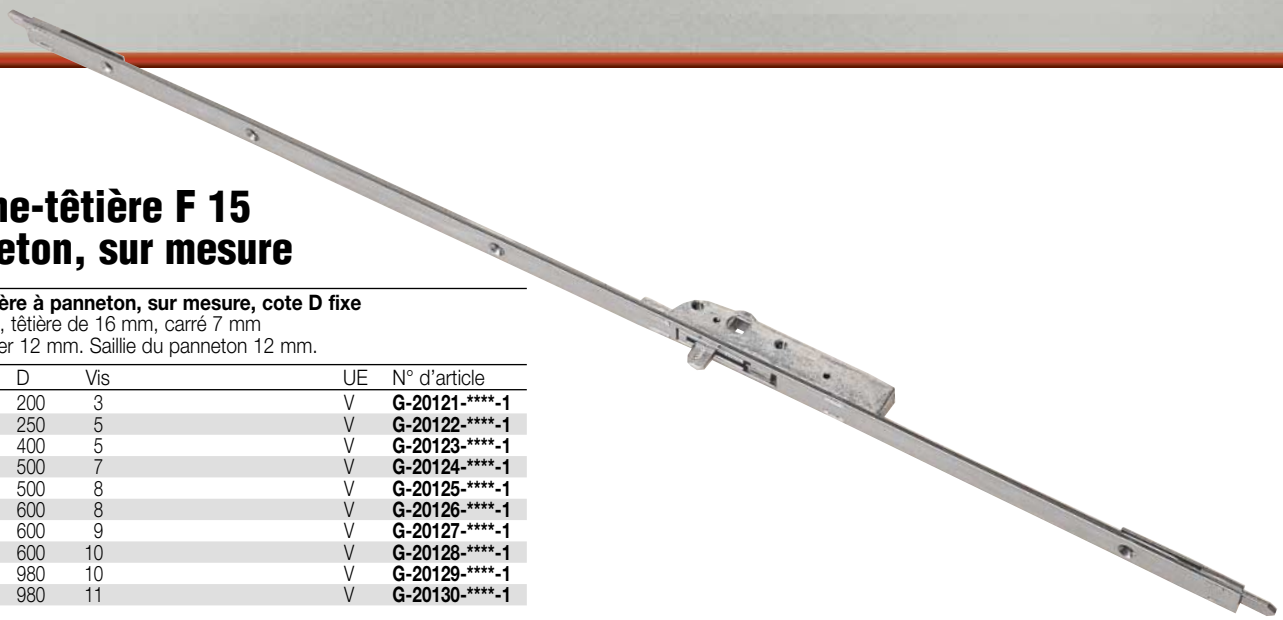

Crémone-têtière F 15 à panneton, sur mesure

Crémone-têtière à panneton, sur mesure, cote D fixe
Fouillot 15 mm, têtière de 16 mm, carré 7 mm
Epaisseur boîtier 12 mm. Saillie du panneton 12 mm.

HFF	D	Vis	UE	N° d'article
450- 700	200	3	V	**G-20121-****-1**
600- 850	250	5	V	**G-20122-****-1**
851-1110	400	5	V	**G-20123-****-1**
1101-1350	500	7	V	**G-20124-****-1**
1351-1600	500	8	V	**G-20125-****-1**
1351-1600	600	8	V	**G-20126-****-1**
1601-1850	600	9	V	**G-20127-****-1**
1851-2100	600	10	V	**G-20128-****-1**
1851-2100	980	10	V	**G-20129-****-1**
2101-2350	980	11	V	**G-20130-****-1**

Crémone-têtière à panneton, sur mesure, cote D milieu
Fouillot 15 mm, têtière de 16 mm, carré 7 mm
Epaisseur boîtier 12 mm. Saillie du panneton 12 mm

HFF	D	Vis	UE	N° d'article
560- 900	280-450	4	V	**G-20151-****-1**
901-1400	451-700	6	V	**G-20152-****-1**
1401-1900	701-950	8	V	**G-20153-****-1**

V = vrac

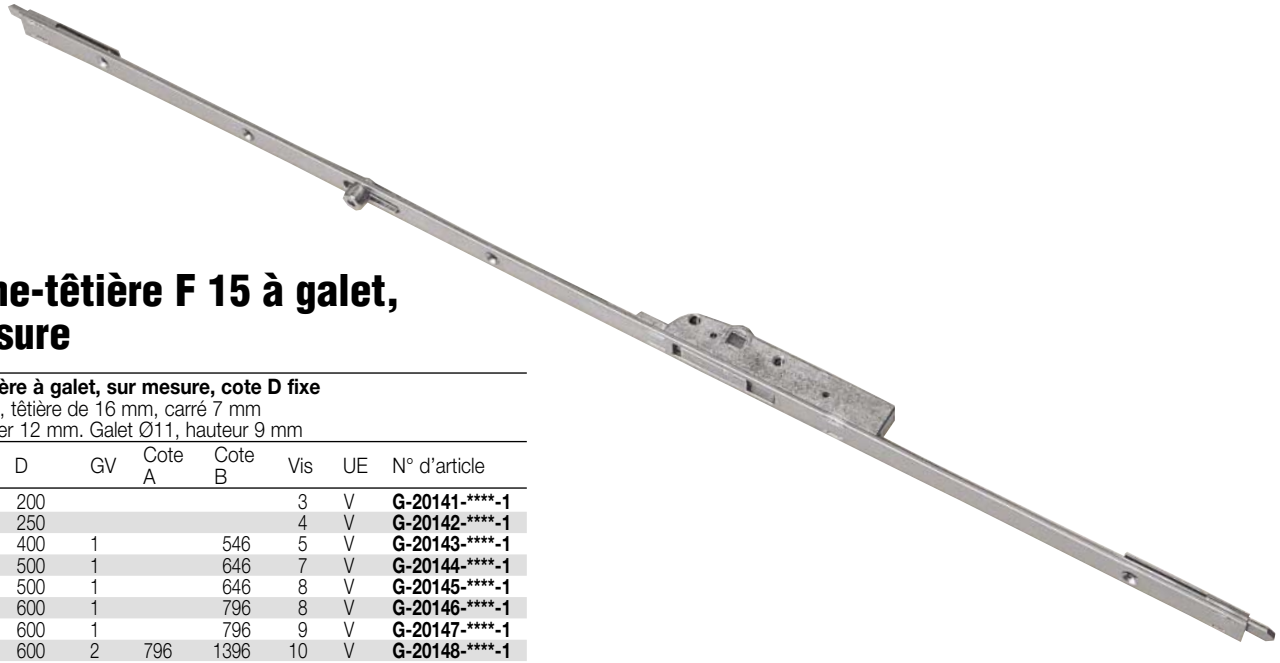

Crémone-têtière F 15 à galet, sur mesure

Crémone-têtière à galet, sur mesure, cote D fixe
Fouillot 15 mm, têtière de 16 mm, carré 7 mm
Epaisseur boîtier 12 mm. Galet Ø11, hauteur 9 mm

HFF	D	GV	Cote A	Cote B	Vis	UE	N° d'article
450- 700	200				3	V	**G-20141-****-1**
600- 850	250				4	V	**G-20142-****-1**
851-1100	400	1		546	5	V	**G-20143-****-1**
1101-1350	500	1		646	7	V	**G-20144-****-1**
1351-1600	500	1		646	8	V	**G-20145-****-1**
1351-1600	600	1		796	8	V	**G-20146-****-1**
1601-1850	600	1		796	9	V	**G-20147-****-1**
1851-2100	600	2	796	1396	10	V	**G-20148-****-1**
1851-2100	980	2	796	1396	10	V	**G-20149-****-1**
2101-2350	980	2	796	1396	11	V	**G-20150-****-1**

V = vrac

F 15

Loquets à têtières RECOUPABLES

Pour fenêtre à 1 vantail

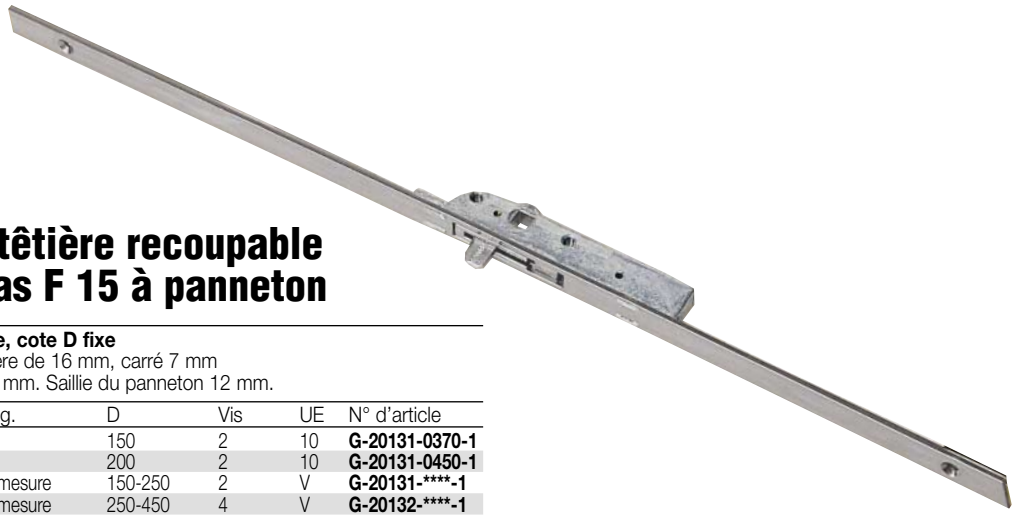

Loquet à têtière recoupable haut et bas F 15 à panneton

Loquet recoupable, cote D fixe
Fouillot 15 mm, têtière de 16 mm, carré 7 mm
Epaisseur boîtier 12 mm. Saillie du panneton 12 mm.

HFF	Long.	D	Vis	UE	N° d'article
	370	150	2	10	**G-20131-0370-1**
	450	200	2	10	**G-20131-0450-1**
300- 500	sur mesure	150-250	2	V	**G-20131-****-1**
501- 900	sur mesure	250-450	4	V	**G-20132-****-1**

V = vrac

Verrouillage par tringle

Forme ogivale de la sortie de tringle
sur toutes nos crémones-têtières:
elle facilite le verrouillage et rend la manœuvre plus douce.

FERCO® INTERNATIONAL

Fondé en 1934, Ferco crée en 1953 son usine de REDING.
Dès lors, l'entreprise bénéficie d'un outil de production à la hauteur de ses objectifs de développement.
Les investissements réalisés pour sa modernisation et son extension en font aujourd'hui une unité industrielle de rang mondial.

1975 voit la formation du Groupe Gretsch-Unitas/Ferco qui affiche un potentiel et une envergure de dimension internationale.

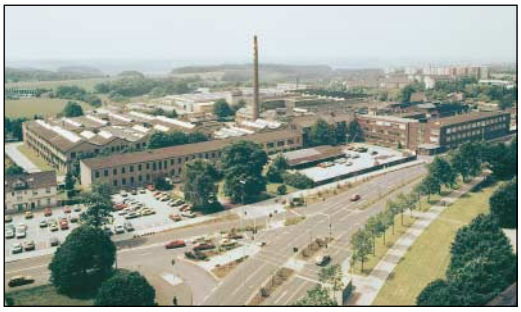

L'adjonction de la société BKS place d'emblée le groupe en position de leader sur le marché européen de la ferrure de bâtiment.

La création du Groupe Gretsch-Unitas/ Ferco a permis un regroupement rationnel des gammes de produits et l'élaboration d'un programme complet et cohérent de ferrures de bâtiment et d'aérateurs.

Fort de ses atouts, le Groupe a conquis de nouveaux marchés tant en France qu'en Europe. Cette politique volontariste s'est également concrétisée par l'ouverture de marchés sur le continent nord-américain, au Japon, en Afrique et au Moyen-Orient.

Le groupe Gretsch-Unitas

FERCO® INTERNATIONAL

B.P. 50042 - 57401 SARREBOURG CEDEX
Tél.: (33) 03 87 23 31 11 - Fax: (33) 03 87 03 54 06
Service Commercial : Fax (33) 03 87 23 34 34
Site INTERNET: http://www.g-u.com/fr
E-mail: com.france@ferco.fr

Approche Conseil - METZ 1-1P90469FF0/07-09 - Documentation non contractuelle - Reproduction interdite, Loi du 11 mars 1957 - Printed in France