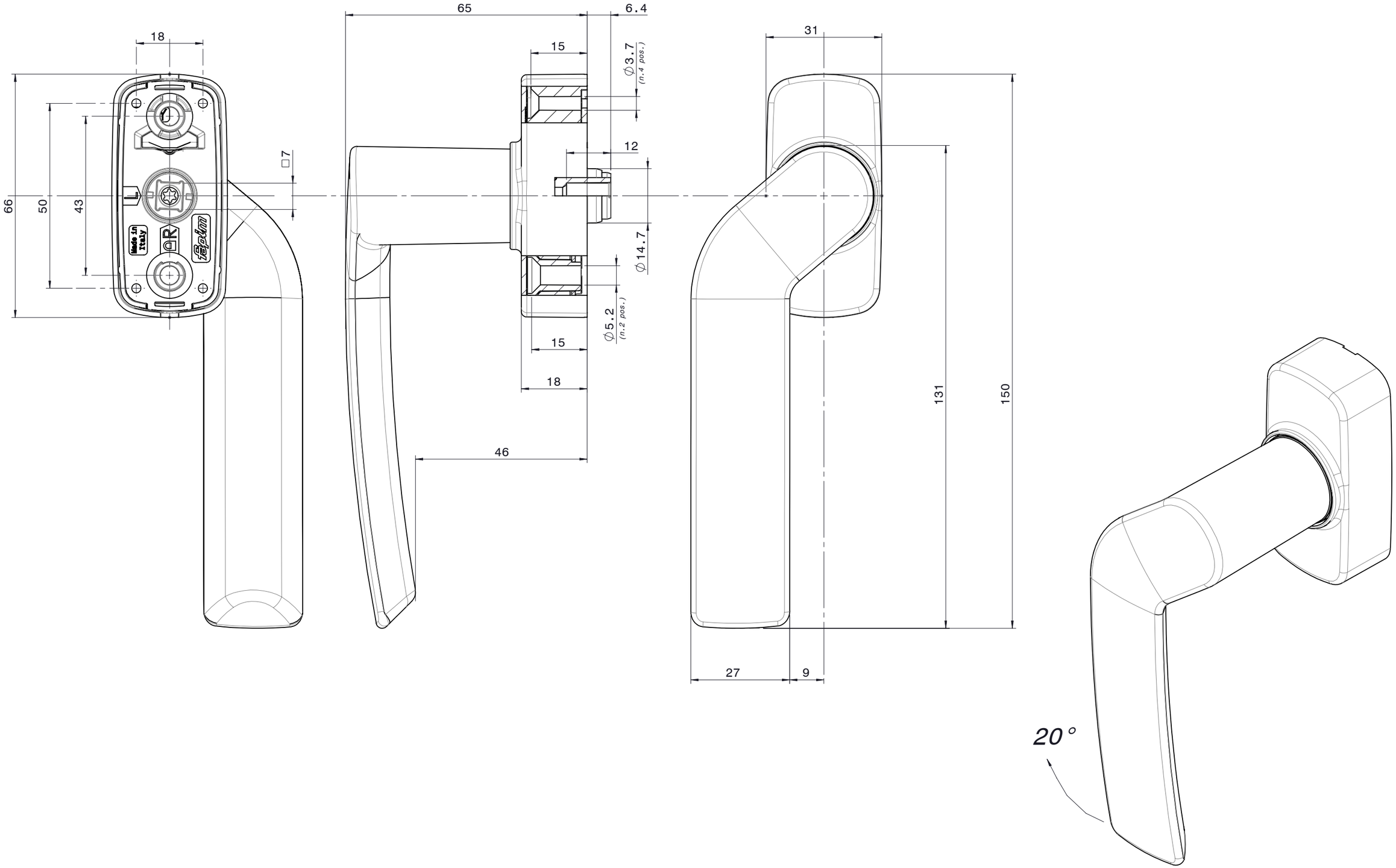

RPRODUZIONE VIETATA - REPRODUCTION FORBIDDEN - REPRODUCTION INTERDITE - NACHDRUCK VERBOTEN - REPRODUCION PROHBDA - NADRUK VERBODEN

fapim®
Life in evolution

5040AL

Data:	08/02/2021
Foglio 1 di 1	
N° DISEGNO	REV.
113179	00