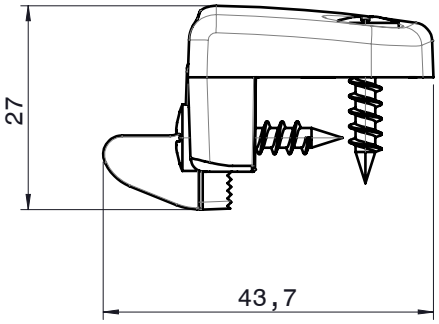

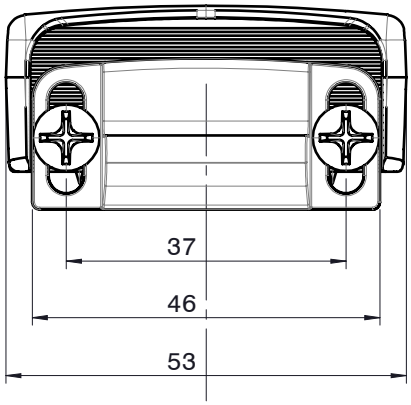

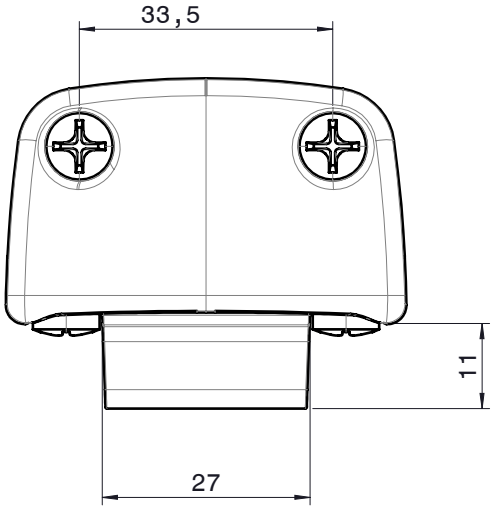

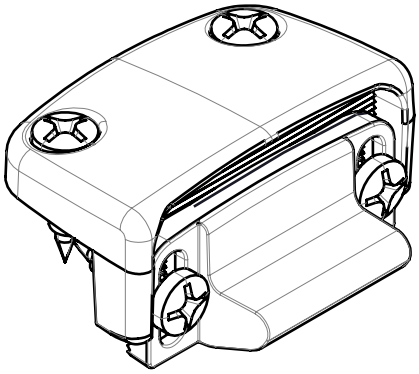

RPRODUZIONE VIETATA - REPRODUCTION FORBIDDEN - REPRODUCTION INTERDITE - NACHDRUCK VERBOTEN - REPRODUCION PROHBDA - NADRUK VERBODEN

fapim®
Life in evolution

8527A

Data:	03/12/2018
Foglio 1 di 1	
N° DISEGNO	REV.
101912	00