Contact à bille 10400

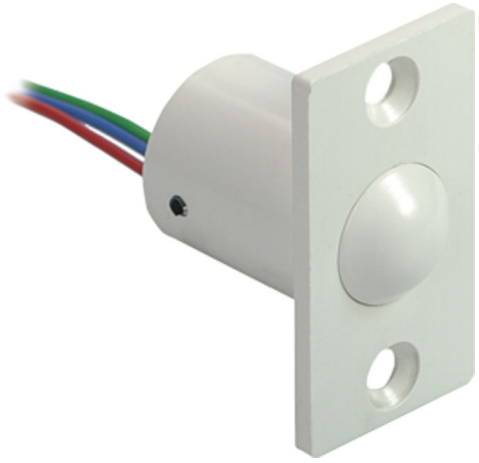

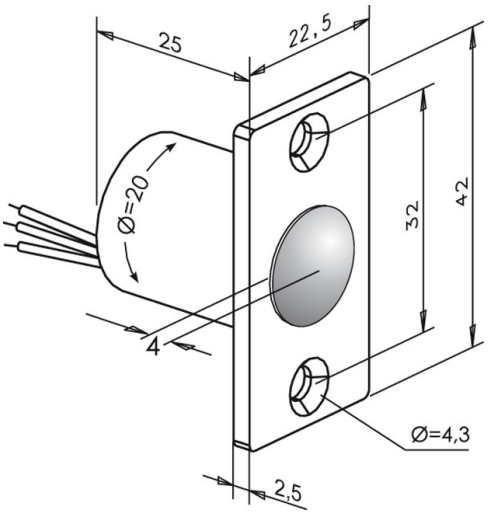

Les contacts électromécaniques comme par exemple les contacts à billes, les contacts à plots et les microcontacts, sont des microrupteurs avec mécanisme de commutation (contact inverseur). Cela se traduit par une sécurité de contact maximale. Ces contacts s'encastrent dans les châssis.

allusion

- inverseur

Caractéristiques techniques

Course de réaction	2 mm
Longueur des torons de raccordement	100 mm
Actionnement	Cisaillement et pression
Courant de commutation	2 A
Pouvoir de coupure du contact max.	25 V / 2 A

Numéro de l'article	10400--------00
Code EAN	4042203196100

EFF EFF France
16 rue de l industrie
CS 30052
67172 Brumath cedex
France
Tel : +33 (0)3 88 59 31 59
Fax : +33 (0)3 88 59 31 60
@mail : info@effeff-france.fr