BTS 75 V EN 1-4

WN 054107 45532, 03/13

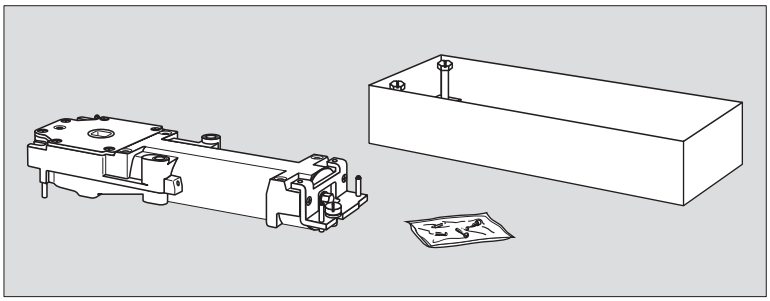

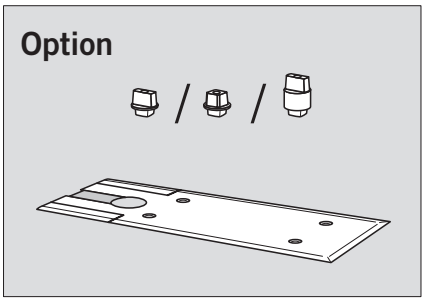

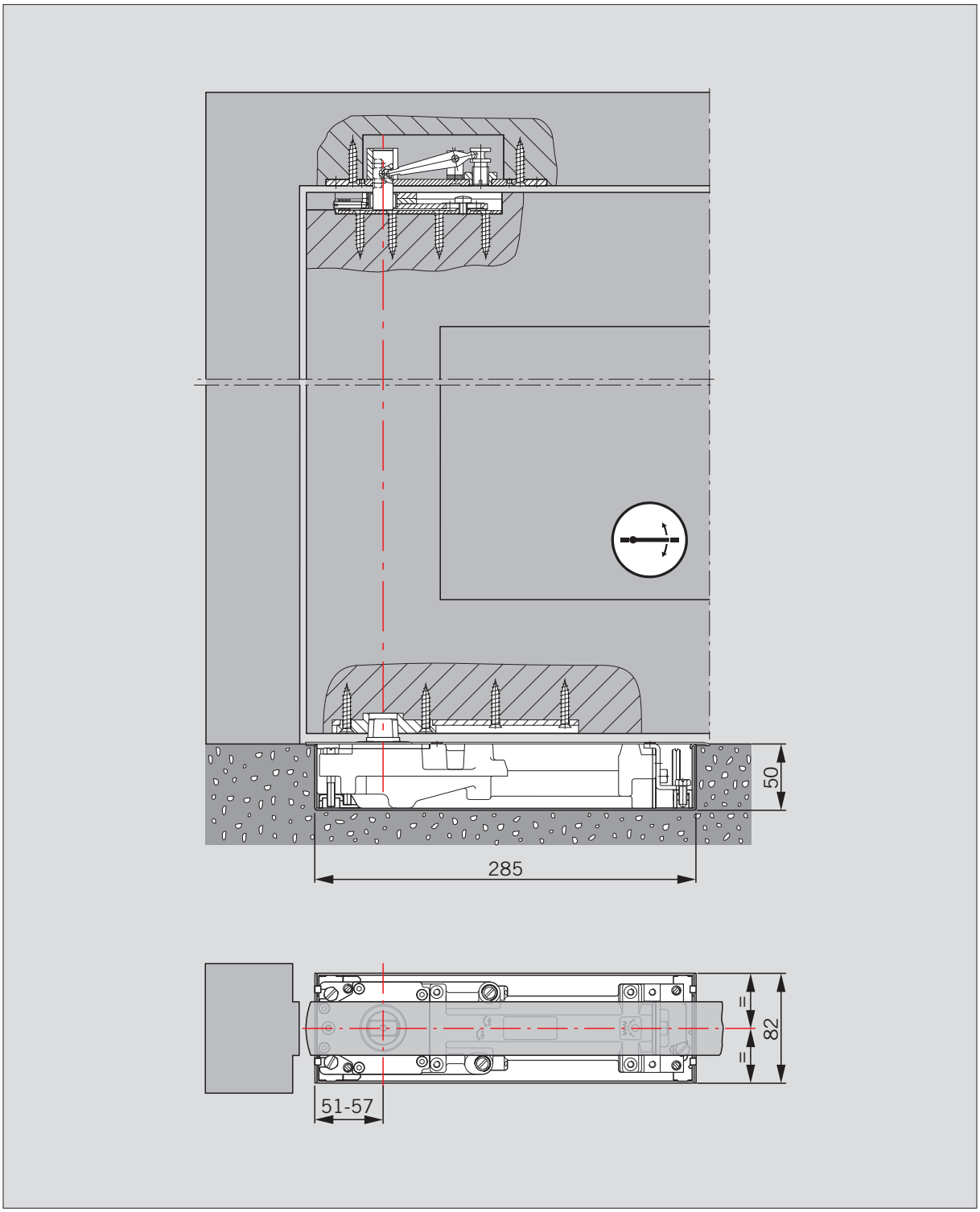

BTS 75 V EN 1-4

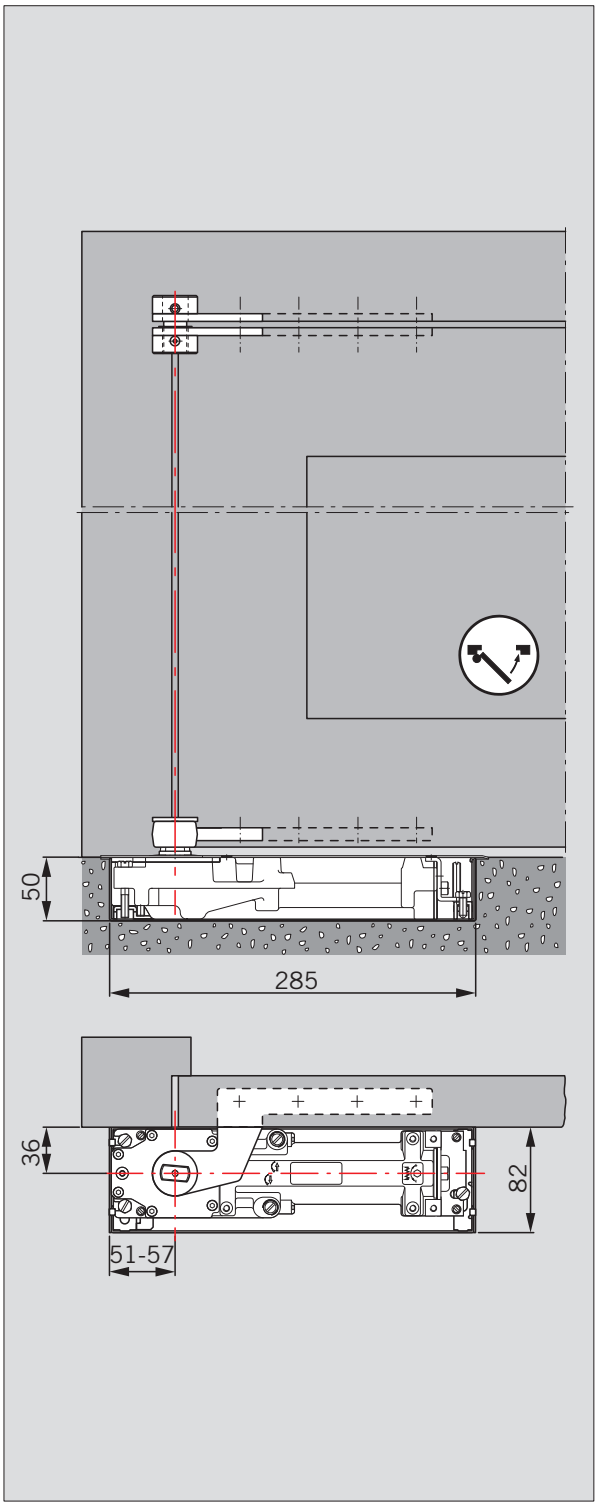

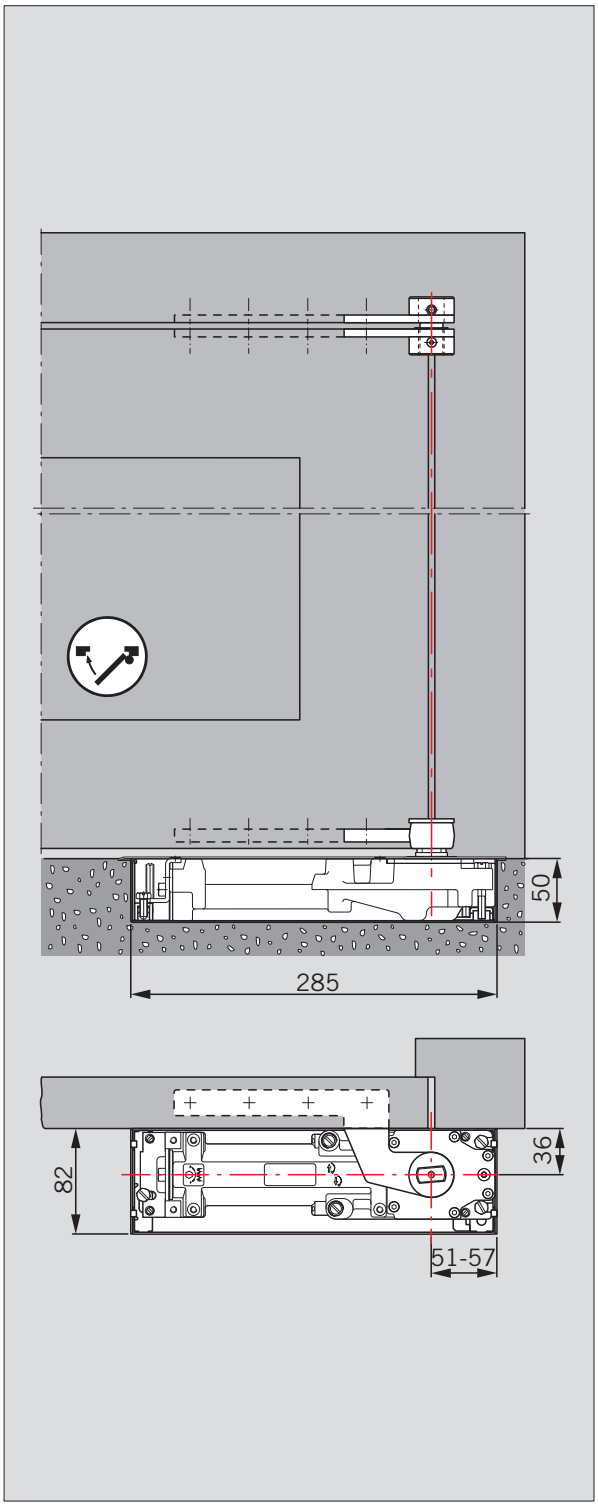

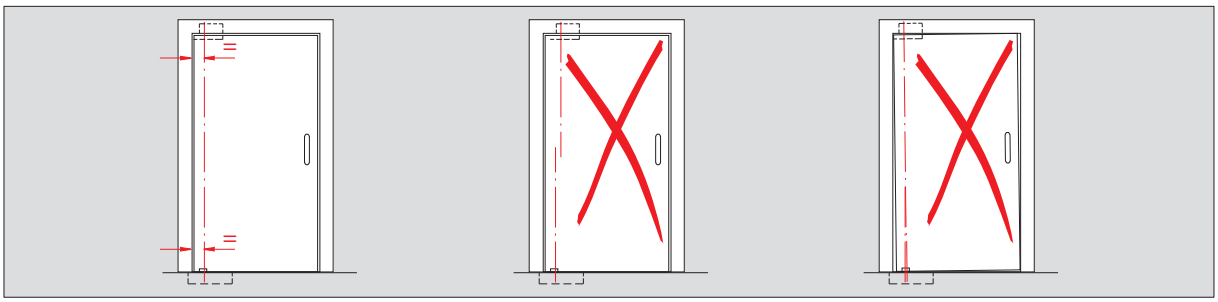

BTS 75 V EN 1-4

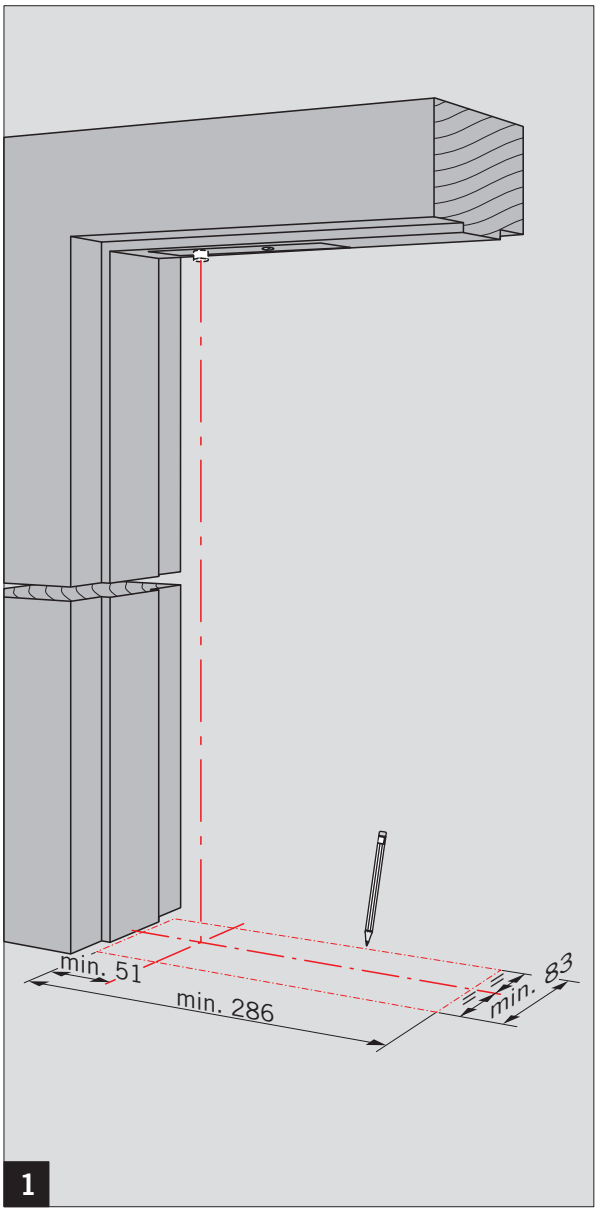

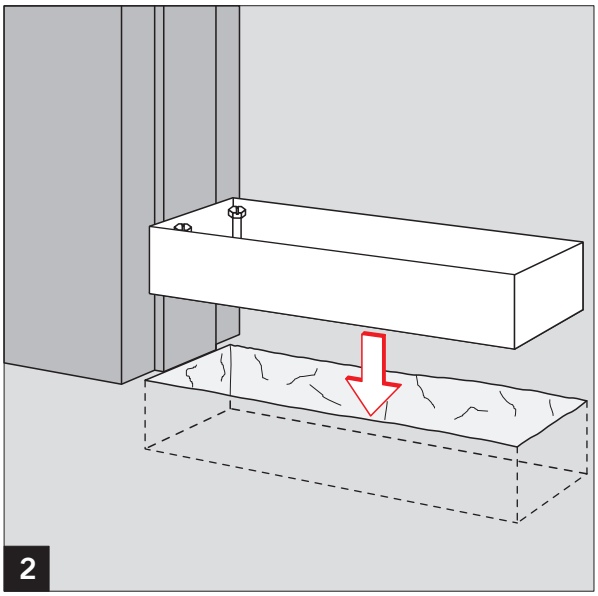

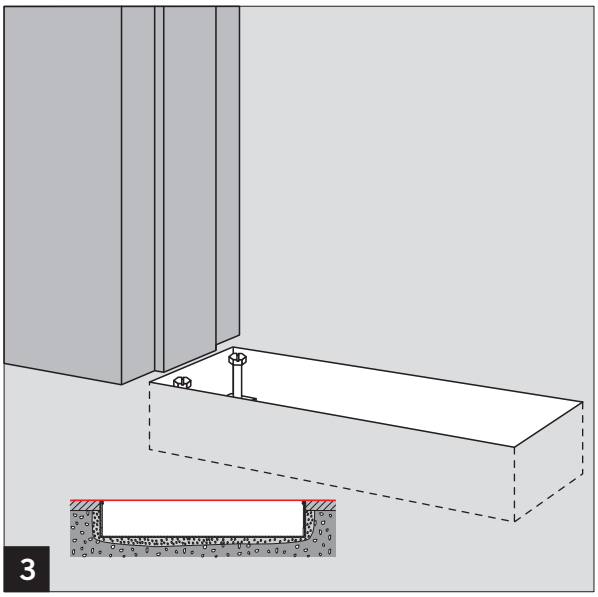

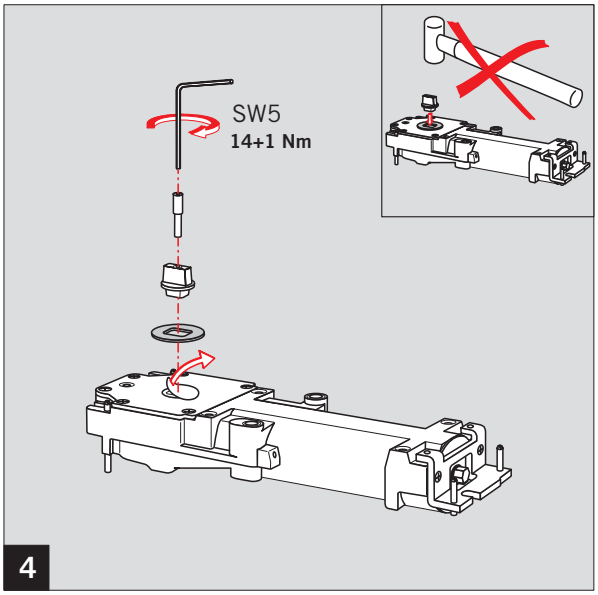

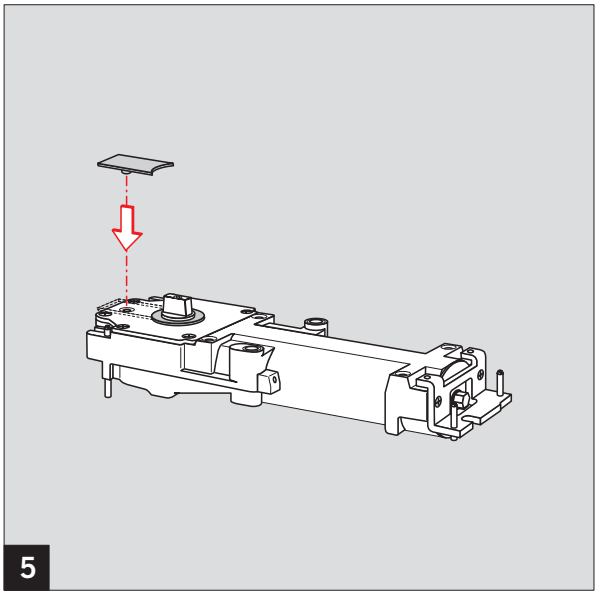

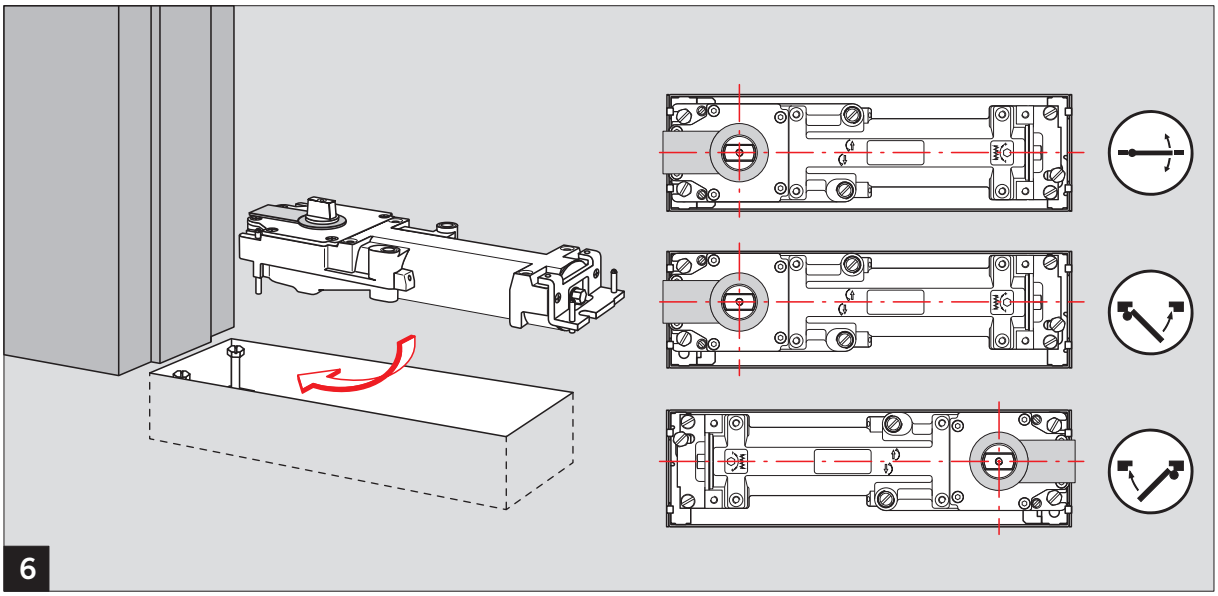
6

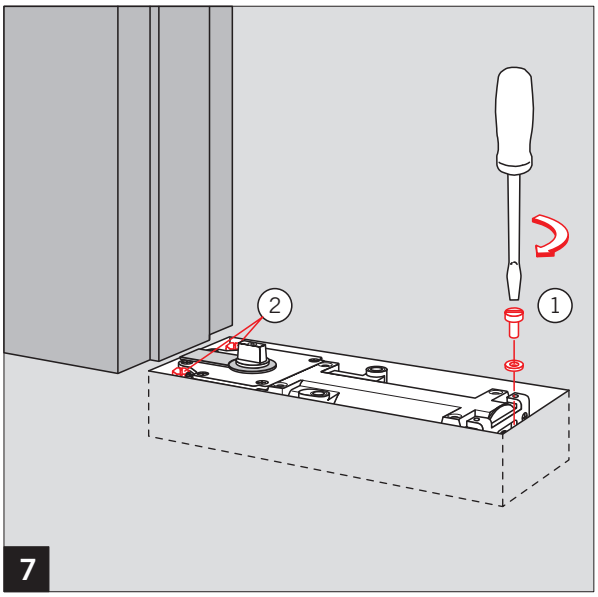
2
1
7

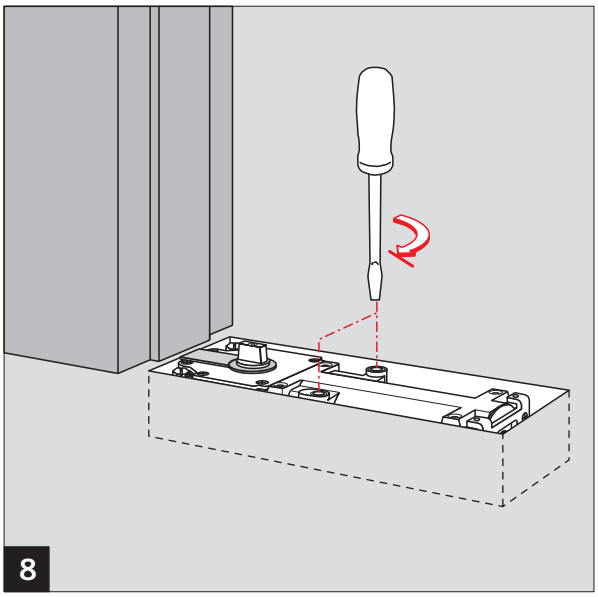
8

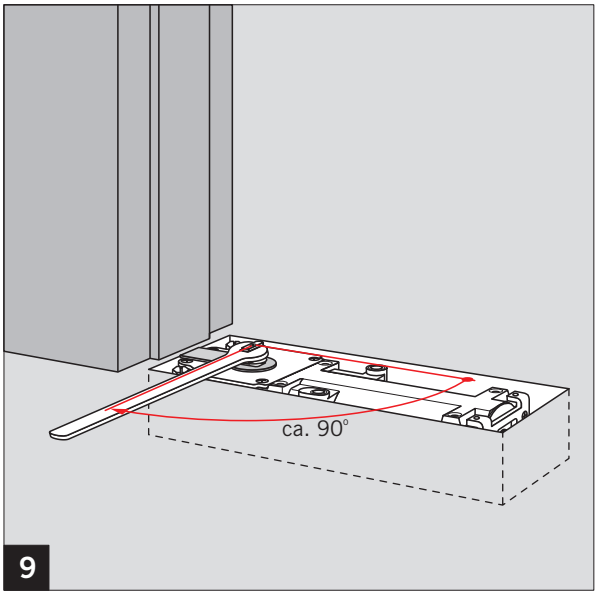
ca. 90°
9

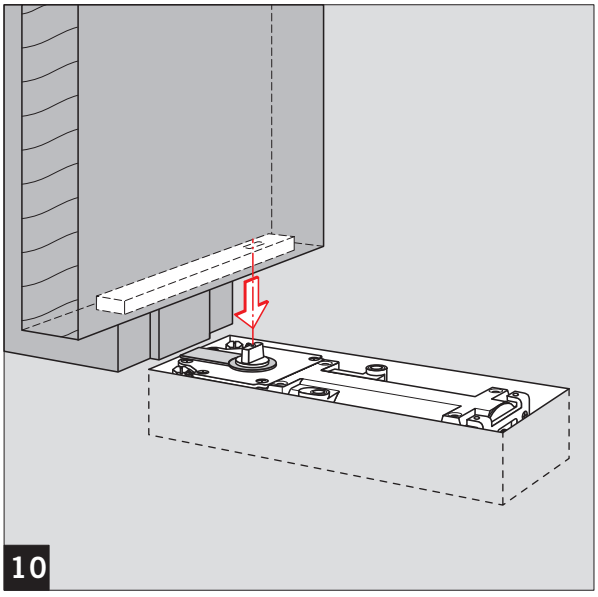
10

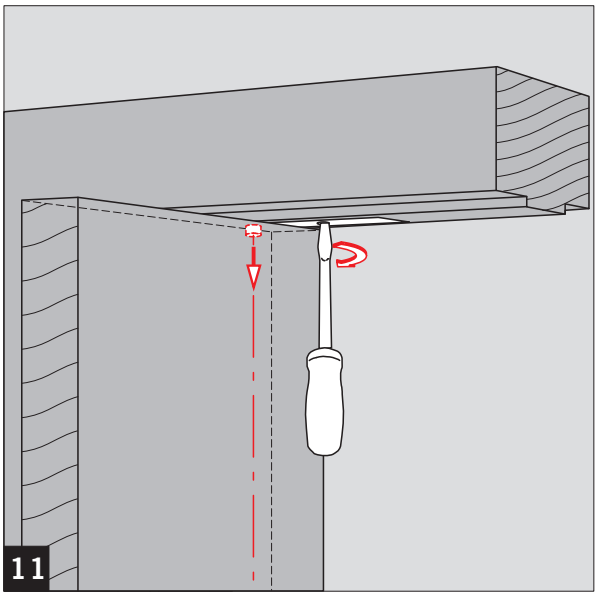
11

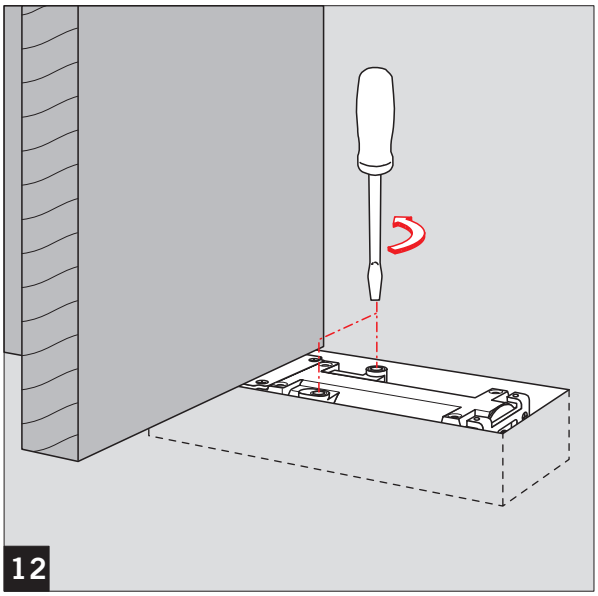
12

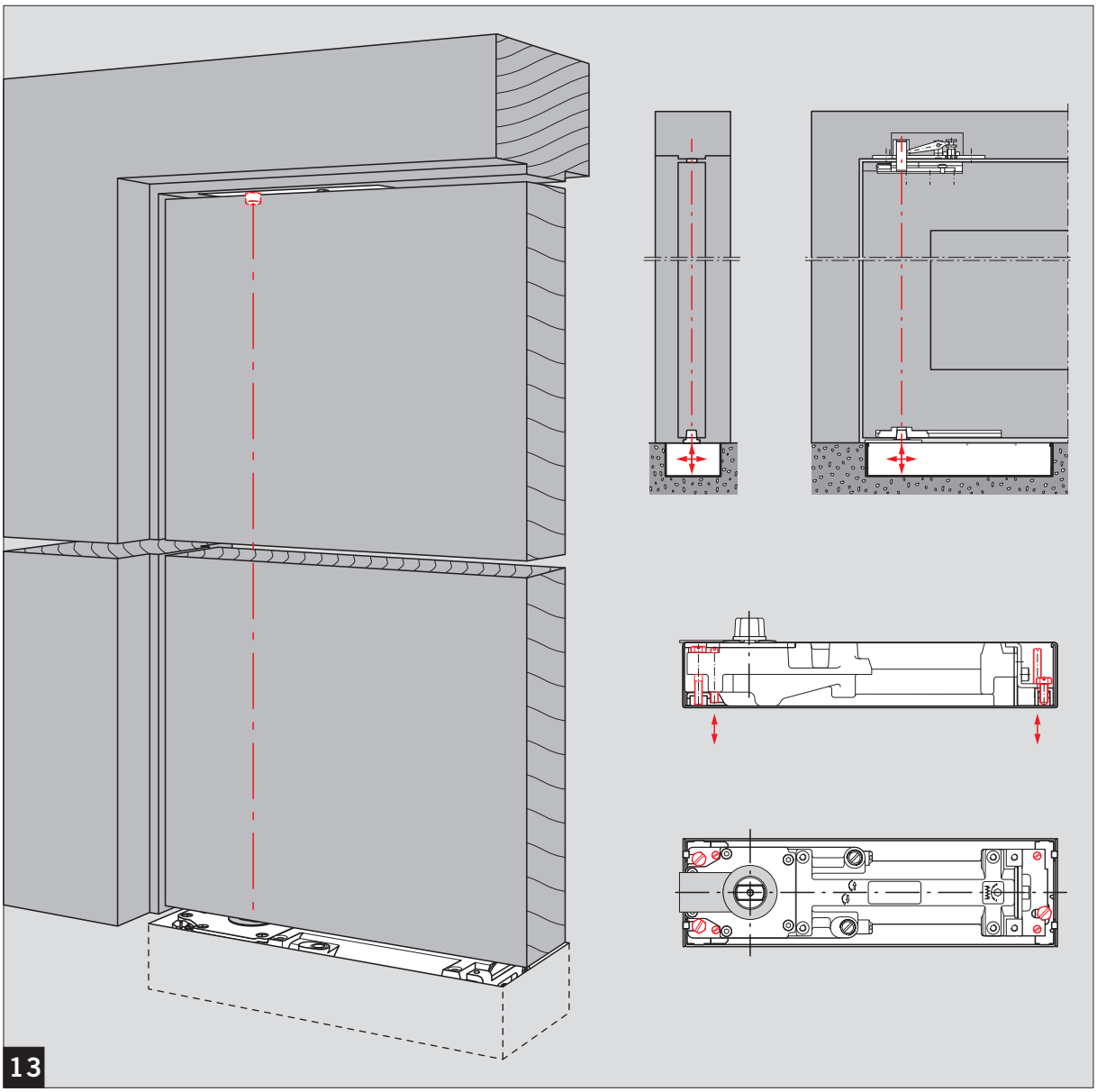
13

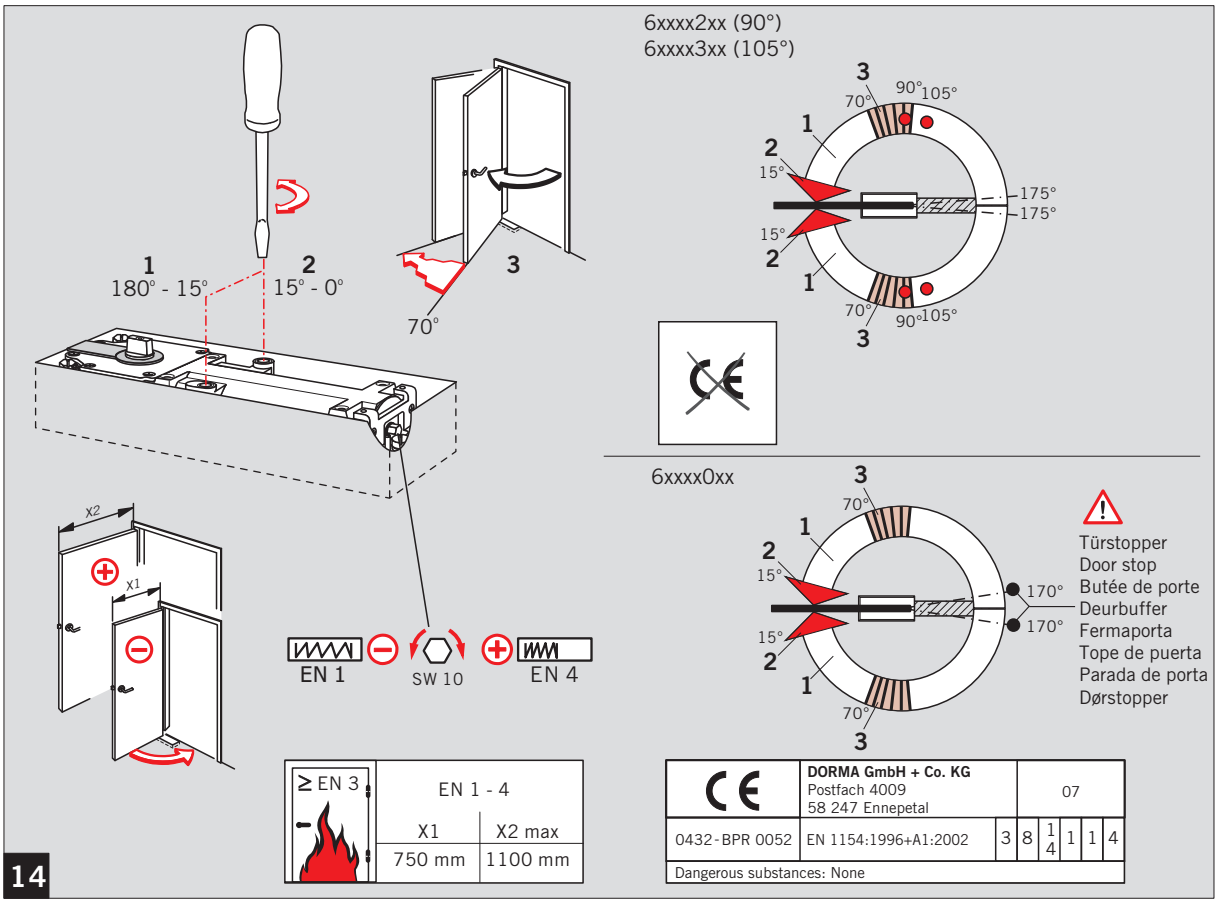

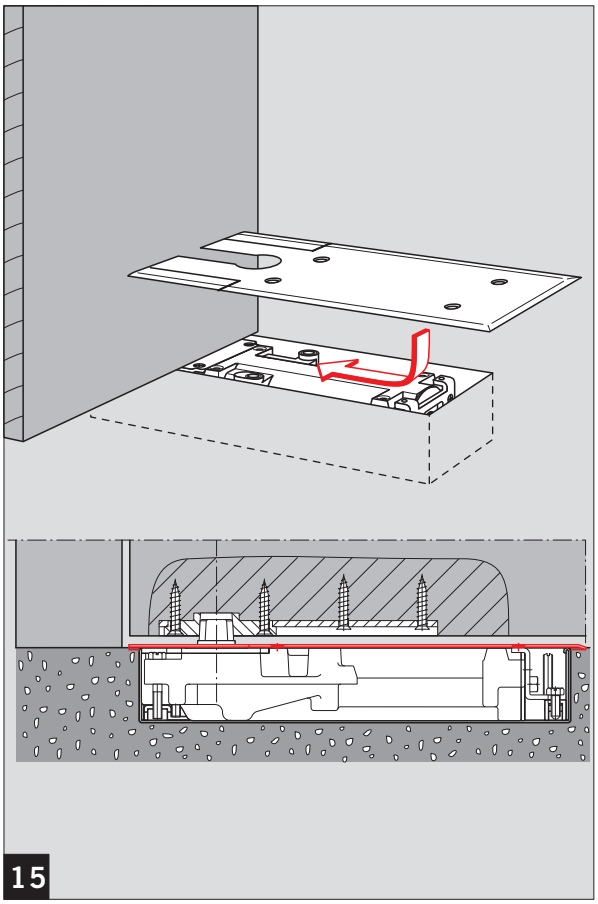

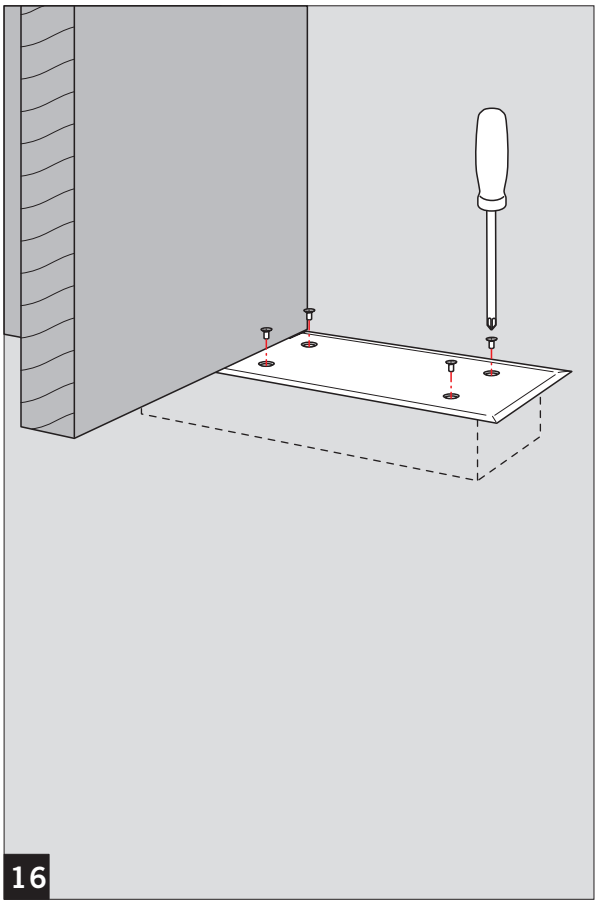

Änderungen vorbehalten
Subject to change without notice