CAME

119BW70FR

Official Partner

EXPO MILANO 2015

FEEDING THE PLANET
ENERGY FOR LIFE

AUTOMATISME
POUR PORTAILS COULISSANTS

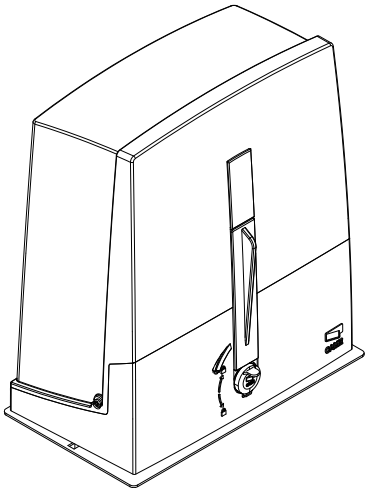

Manuel d'installation

OPS001

Français **FR**

ATTENTION !
Instructions importantes pour la sécurité des personnes : À LIRE ATTENTIVEMENT !

Avant-propos

• Ce produit ne devra être destiné qu'à l'utilisation pour laquelle il a été expressément conçu. Toute autre utilisation est à considérer comme dangereuse. La société CAME S.p.A. décline toute responsabilité en cas d'éventuels dommages provoqués par des utilisations impropres, incorrectes et déraisonnables • Conserver ces instructions avec les manuels d'installation et d'utilisation des composants du système d'automatisation.

Avant l'installation

(contrôle du matériel existant : en cas d'évaluation négative, ne procéder à l'installation qu'après avoir effectué la mise en sécurité conforme)
• S'assurer que la partie à automatiser est en bon état mécanique, qu'elle est équilibrée et alignée, et qu'elle s'ouvre et se ferme correctement. S'assurer en outre de la présence de butées mécaniques appropriées • En cas d'installation de l'automatisme à une hauteur inférieure à 2,5 m par rapport au sol ou par rapport à un autre niveau d'accès, évaluer la nécessité d'éventuels dispositifs de protection et/ou d'avertissement • En cas d'ouvertures piétonnières dans les vantaux à automatiser, prévoir un système de blocage de leur ouverture durant le mouvement • S'assurer que l'ouverture du vantail automatisé ne provoque aucun coincement avec les parties fixes présentes tout autour • Ne pas installer l'automatisme dans le sens inverse ou sur des éléments qui pourraient se plier. Si nécessaire, renforcer les points de fixation • Ne pas installer l'automatisme sur des vantaux non positionnés sur une surface plane • S'assurer que les éventuels dispositifs d'arrosage ne peuvent pas mouiller l'automatisme de bas en haut • S'assurer que la température du lieu d'installation correspond à celle indiquée sur l'automatisme • Suivre toutes les instructions étant donné qu'une installation incorrecte peut provoquer de graves lésions • Il est important, pour la sécurité des personnes, de suivre ces instructions. Conserver ces instructions.

Installation

• Signaler et délimiter correctement le chantier afin d'éviter tout accès imprudent à la zone de travail de la part de personnes non autorisées, notamment des mineurs et des enfants • Manipuler les automatismes de plus de 20 kg avec une extrême prudence. Prévoir, si nécessaire, des instruments adéquats pour une manutention en toute sécurité • Toutes les commandes d'ouverture (boutons, sélecteurs à clé, lecteurs magnétiques, etc.) doivent être installées à au moins 1,85 m du périmètre de la zone d'actionnement du portail, ou bien en des points inaccessibles de l'extérieur à travers le portail. Les commandes directes (à bouton, à effleurement, etc.) doivent en outre être installées à une hauteur minimum de 1,5 m et être inaccessibles au public • Toutes les commandes en modalité « action maintenue » doivent être positionnées dans des endroits permettant de visualiser les vantaux en mouvement ainsi que les zones correspondantes de passage ou d'actionnement • Appliquer une étiquette permanente indiquant la position du dispositif de déblocage • Avant de livrer l'installation à l'utilisateur, en contrôler la conformité à la norme EN 12453 (essais d'impact), s'assurer que l'automatisme a bien été réglé comme il faut et que les dispositifs de sécurité, de protection et de déblocage manuel fonctionnent correctement • Les Symboles d'Avertissement (ex. : plaquette portail) doivent être appliqués dans des endroits spécifiques et bien en vue.

Instructions et recommandations particulières pour les utilisateurs

• Dégager et nettoyer les zones d'actionnement du portail. S'assurer de l'absence de toute végétation dans le rayon d'action des photocellules et de tout obstacle dans celui de l'automatisme • Ne pas permettre aux enfants de jouer avec les dispositifs de commande fixes ou de stationner dans la zone de manœuvre du portail. Conserver hors de leur portée les dispositifs de commande à distance (émetteurs), ou tout autre dispositif de commande, afin d'éviter l'actionnement involontaire de l'automatisme. • L'appareil peut être utilisé par des enfants âgés d'au moins 8 ans et par des personnes aux capacités physiques, sensorielles ou mentales réduites, ou par des personnes dotées d'une expérience et d'une connaissance insuffisantes, à condition qu'elles soient surveillées ou qu'elles aient reçu des instructions sur l'utilisation en toute sécurité de l'appareil et sur la compréhension des dangers y étant liés. Les enfants ne doivent pas jouer avec l'appareil. Le nettoyage et l'entretien que doit effectuer l'utilisateur ne doivent pas être confiés à des enfants laissés sans surveillance • Contrôler souvent l'installation afin de s'assurer de l'absence d'anomalies et de signes d'usure ou de dommages sur les structures mobiles, les composants de l'automatisme, tous les points et dispositifs de fixation, les câbles et les connexions accessibles. Les points d'articulation (charnières) et de frottement (glissières) doivent toujours être lubrifiés et propres • Contrôler le bon fonctionnement des photocellules et des bords sensibles tous les six mois. Pour s'assurer du bon fonctionnement des photocellules, y passer devant un objet durant la fermeture ; si l'automatisme inverse le sens de la marche ou qu'il se bloque, les photocellules fonctionnent correctement. Il s'agit de l'unique opération d'entretien à effectuer avec l'automatisme sous tension. Assurer un nettoyage constant des verres des photocellules (utiliser un chiffon légèrement humidifié d'eau ; ne pas utiliser de solvants ni d'autres produits chimiques qui pourraient endommager les dispositifs) • En cas de réparations ou de modifications nécessaires des réglages de l'installation, débloquer l'automatisme et ne l'utiliser qu'après le rétablissement des conditions de sécurité • Couper le courant électrique avant de débloquer l'automatisme pour des ouvertures manuelles et avant toute autre opération afin d'éviter les situations de danger potentielles. Consulter les instructions • Si le câble d'alimentation est endommagé, son remplacement doit être effectué par le fabricant, ou par son service d'assistance technique, ou par une personne ayant son même niveau de qualification afin de prévenir tout risque • Il est INTERDIT à l'utilisateur d'exécuter des OPÉRATIONS QUI NE LUI AURAIENT PAS ÉTÉ EXPRESSÉMENT DEMANDÉES ET QUI NE SERAIENT PAS INDIQUÉES dans les manuels. Pour les réparations, les modifications des réglages et pour les entretiens curatifs, S'ADRESSER À L'ASSISTANCE TECHNIQUE • Noter l'exécution des contrôles sur le registre des entretiens périodiques.

Instructions et recommandations particulières pour tous

• Éviter d'intervenir à proximité des charnières ou des organes mécaniques en mouvement • Ne pas pénétrer dans le rayon d'action de l'automatisme lorsque ce dernier est en mouvement • Ne pas s'opposer au mouvement de l'automatisme afin d'éviter toute situation dangereuse • Faire toujours très attention aux points dangereux qui devront être signalés par des pictogrammes et/ou des bandes jaunes et noires spécifiques • Durant l'utilisation d'un sélecteur ou d'une commande en modalité « action maintenue », toujours s'assurer de l'absence de toute personne dans le rayon d'action des parties en mouvement jusqu'au relâchement de la commande • L'actionnement de l'automatisme peut avoir lieu à tout moment et sans préavis • Toujours couper le courant électrique durant les opérations de nettoyage ou d'entretien

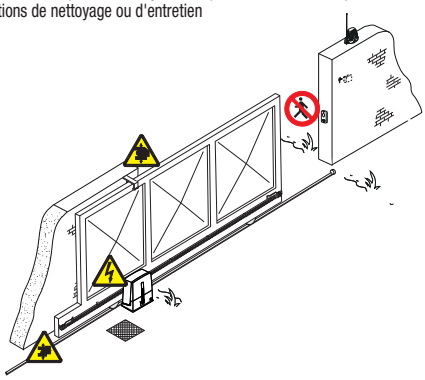

Danger d'écrasement des pieds

Danger d'écrasement des mains

Danger parties sous tension

Passage interdit durant la manœuvre

LÉGENDE

🕮 Ce symbole indique des parties à lire attentivement.
⚠ Ce symbole indique des parties concernant la sécurité.
☞ Ce symbole indique ce qui doit être communiqué à l'utilisateur.

RÉFÉRENCES NORMATIVES

Came Cancelli Automatici S.p.A. est une société certifiée pour les systèmes de gestion de la qualité ISO 9001 et de gestion environnementale ISO 14001.
Le produit en question est conforme aux normes en vigueur citées dans la déclaration de conformité.

DESCRIPTION

Automatisme avec carte électronique, dispositif de contrôle du mouvement et détection de l'obstacle et butées de fin de course mécaniques, pour portails coulissants jusqu'à 400 kg et 10 m de long.

Utilisation prévue

L'automatisme OPS001 a été conçu pour motoriser des portails coulissants à usage résidentiel ou collectif.

🕮 Toute installation et toute utilisation autres que celles qui sont indiquées dans ce manuel sont interdites.

Limites d'utilisation

Type	OPS001
Longueur max. vantail (m)	10
Poids max. vantail (Kg)	400

Données techniques

Type	OPS001
Degré de protection (IP)	44
Alimentation (V - 50/60 Hz)	230 AC
Alimentation moteur (V)	24 DC
Absorption max. (A)	7
Consommation en standby (W)	7,4
Consommation avec Green power (W)	1,2
Puissance max. (W)	150
Intermittence/Fonctionnement (%)	50
Température de fonctionnement (°C)	-20 ÷ +55
Classe d'isolation	I
Poids (Kg)	-

 © CAME cancelli automatici s.p.a. - Les données et les informations contenues dans ce manuel sont susceptibles de subir des modifications à tout moment et sans aucun préavis.

Description des parties

1. Couvercle
2. Support porte-cartes
3. Motoréducteur
4. Plaque de fixation
5. Vis de fixation UNI 5739 M12X60
6. Rondelle Ø 12
7. Écrou UNI 5588 M12
8. Couvercle de protection de la carte
9. Carte électronique
10. Porte-cartes
11. Levier de déblocage
12. Serrure
13. Ailettes de fin de course
14. Carte EMC02
15. Transformateur
16. Dispositif de fin de course
17. Clé de déblocage
18. Orifice de passage du câble de déblocage

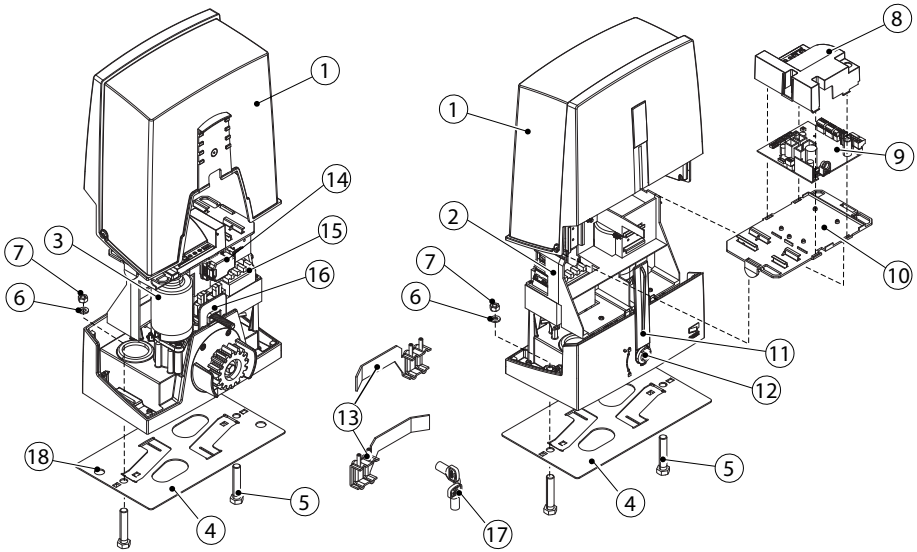

Dimensions (mm)

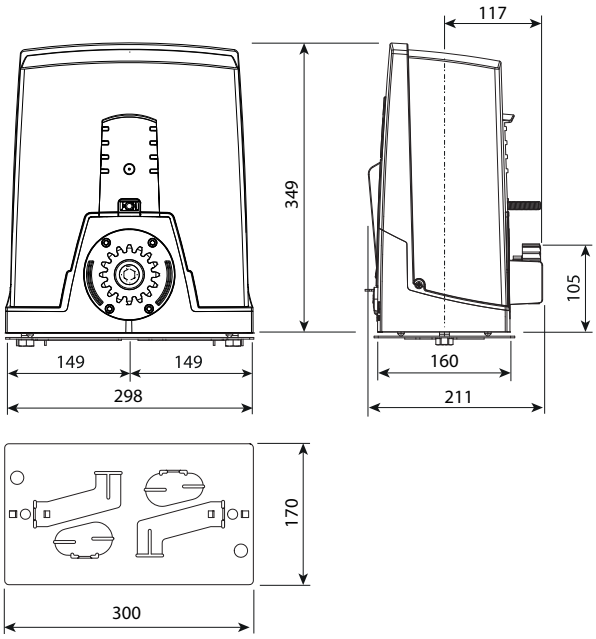

 © CAME cancelli automatici s.p.a. Les données et les informations contenues dans ce manuel sont susceptibles de subir des modifications à tout moment et sans aucun préavis.

Installation standard

1. Automatisme
2. Ailettes de fin de course
3. Crémaillère
4. Sélecteur à clé
5. Feu clignotant
6. Photocellules
7. Butée d'arrêt
8. Émetteur
9. Patins de guidage
10. Boîtier de dérivation

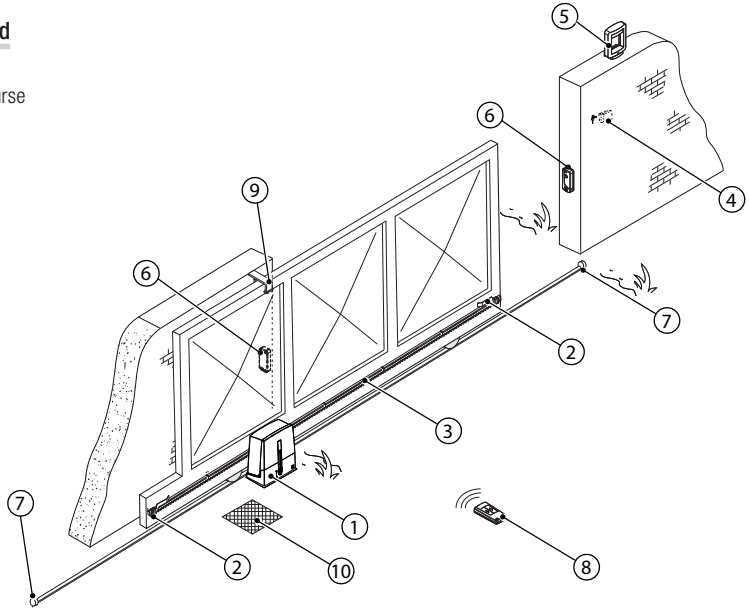

INSTRUCTIONS GÉNÉRALES POUR L'INSTALLATION

⚠ L'installation doit être effectuée par du personnel qualifié et dans le plein respect des normes en vigueur.

Contrôles préliminaires

⚠ Avant d'installer l'automatisme, il faut :

- contrôler que le portail est stable et que les roues de guidage sont en bon état et bien lubrifiées ;
- contrôler que le rail est solidement fixé au sol, entièrement en surface et qu'il ne présente aucune irrégularité pouvant empêcher le mouvement du portail ;
- contrôler que les patins de guidage supérieurs ne provoquent aucun frottement ;
- s'assurer de la présence d'une butée d'arrêt mécanique aussi bien à l'ouverture qu'à la fermeture ;
- s'assurer que le point de fixation du motoréducteur est à l'abri de tout choc et que la surface de fixation est bien solide ;
- prévoir sur le réseau d'alimentation, conformément aux règles d'installation, un dispositif de déconnexion omnipolaire spécifique pour le sectionnement total en cas de surtension catégorie III (à savoir avec un espace de plus de 3 mm entre les contacts) ;
- ⏚ s'assurer que les éventuelles connexions à l'intérieur du boîtier (réalisées pour la continuité du circuit de protection) sont bien dotées d'une isolation supplémentaire par rapport aux autres parties conductrices internes ;
- prévoir des tuyaux et des conduites pour le passage des câbles électriques afin de les protéger contre la détérioration mécanique.

Outils et matériel

S'assurer de disposer de tous les instruments et de tout le matériel nécessaire pour effectuer l'installation en toute sécurité et conformément aux normes en vigueur. La figure illustre quelques exemples d'outils utiles à l'installateur.

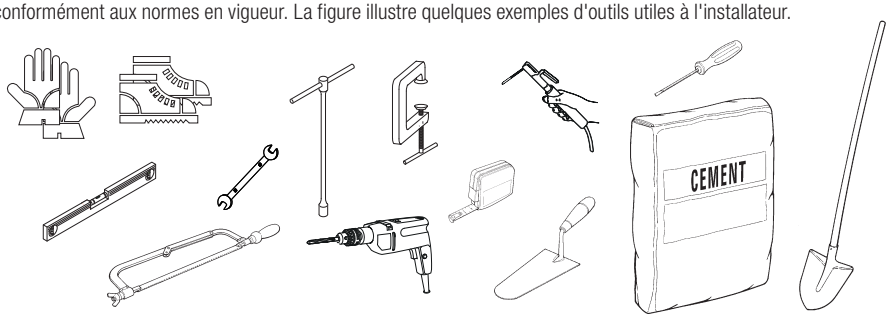

 © CAME cancelli automatici s.p.a. - Les données et les informations contenues dans ce manuel sont susceptibles de subir des modifications à tout moment et sans aucun préavis.

Types de câbles et épaisseurs minimum

Connexion	Type câble	Longueur câble 1 < 10 m	Longueur câble 10 < 20 m	Longueur câble 20 < 30 m
Alimentation armoire 230 V AC	FROR CEI 20-22 CEI EN 50267-2-1	3G x 1,5 mm²	3G x 1,5 mm²	3G x 1,5 mm²
Feu clignotant		2 x 0,5 mm²		
Émetteurs photocellules		2 x 0,5 mm²	2 x 0,5 mm²	2 x 0,5 mm²
Récepteurs photocellules		4 x 0,5 mm²	4 x 0,5 mm²	4 x 0,5 mm²
Dispositifs de commande et de sécurité		2 x 0,5 mm²	2 x 0,5 mm²	2 x 0,5 mm²
Antenne	RG58	max. 10 m		

📖 si la longueur des câbles ne correspond pas aux valeurs indiquées dans le tableau, déterminer la section des câbles en fonction de l'absorption effective des dispositifs connectés et selon les prescriptions de la norme CEI EN 60204-1.
Pour les connexions prévoyant plusieurs charges sur la même ligne (séquentielles), les dimensions indiquées dans le tableau doivent être réévaluées en fonction des absorptions et des distances effectives. Pour les connexions de produits non indiqués dans ce manuel, considérer comme valable la documentation jointe à ces derniers.

INSTALLATION

⚠ Les illustrations suivantes ne sont que des exemples étant donné que l'espace pour la fixation de l'automatisme et des accessoires varie en fonction de la zone d'installation. C'est donc l'installateur qui doit choisir la solution la plus indiquée.

Pose des tuyaux annelés

Creuser la fosse pour la tourelle.
Prévoir les boîtes de jonction et les tuyaux annelés nécessaires pour les raccordements issus du boîtier de dérivation.
Il est conseillé de prévoir un tuyau annelé Ø 60 mm pour la connexion du motoréducteur et des tuyaux Ø 25 mm pour les accessoires.
Prévoir un tuyau de Ø 20 mm pour l'éventuel passage du câble de l'extérieur.
📖 Le nombre de tuyaux dépend du type d'installation et des accessoires prévus.

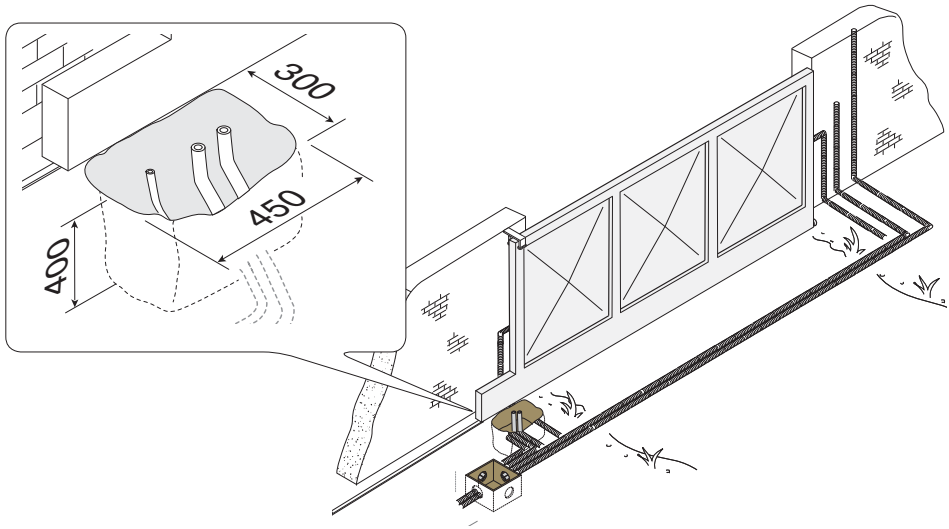

Pose de la plaque de fixation

Préparer une tourelle plus grande que la plaque de fixation et l'introduire dans le trou. La tourelle doit dépasser de 50 mm du sol.
Insérer une grille en fer dans la tourelle pour armer le ciment.
Introduire les vis dans la plaque de fixation et les bloquer à l'aide des rondelles et des écrous. Extraire les agrafes préformées à l'aide d'un tournevis ou d'une pince.

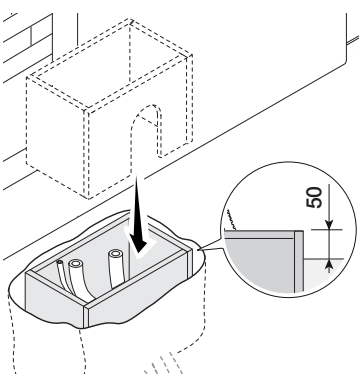

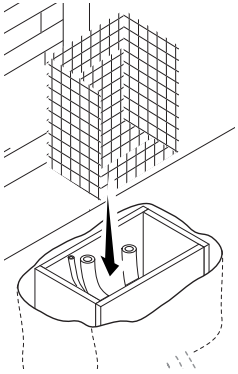

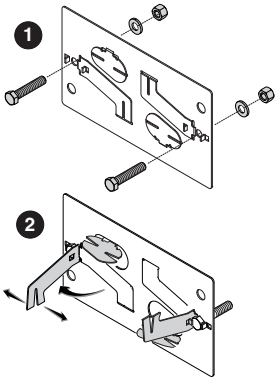

En présence de la crémaillère, positionner la plaque de fixation en respectant les dimensions indiquées sur le dessin.
Attention ! Les tuyaux doivent passer à travers les trous prévus.

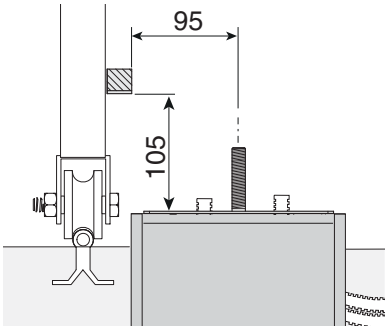

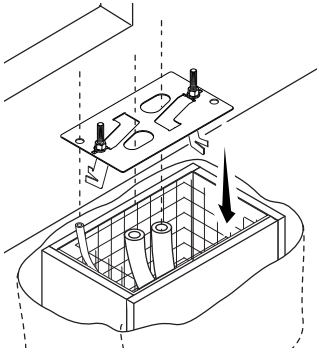

Remplir la tourelle de ciment, la plaque doit être parfaitement nivelée et avec le filet des vis totalement en surface.
Attendre que le tout se solidifie pendant au moins 24 heures.
Enlever la tourelle et remplir de terre le trou autour du bloc de ciment.

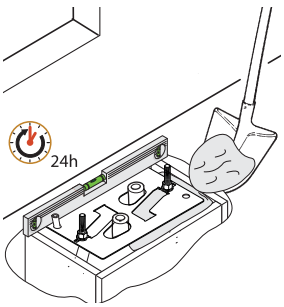

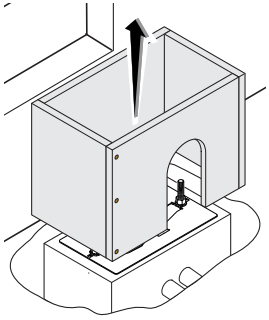

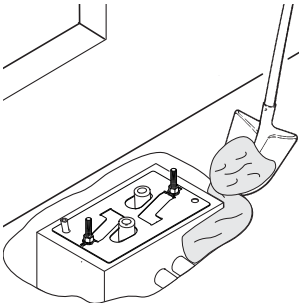

 © CAME cancelli automatici s.p.a. - Les données et les informations contenues dans ce manuel sont susceptibles de subir des modifications à tout moment et sans aucun préavis.

Enlever les écrous et les rondelles des vis.
Introduire les câbles électriques dans les tuyaux jusqu'à ce qu'ils sortent d'environ 600 mm.

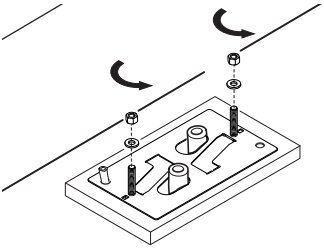

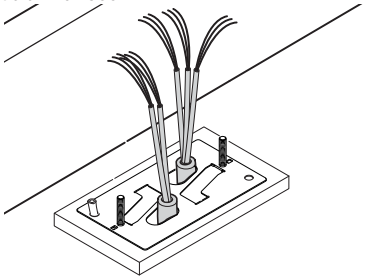

Préparation du motoréducteur

Enlever le couvercle du motoréducteur en dévissant les vis latérales.
Positionner le motoréducteur sur la plaque de fixation.
Attention ! Les câbles électriques doivent passer sous le carter du motoréducteur.

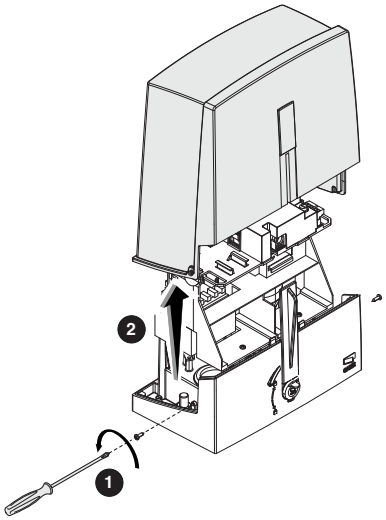

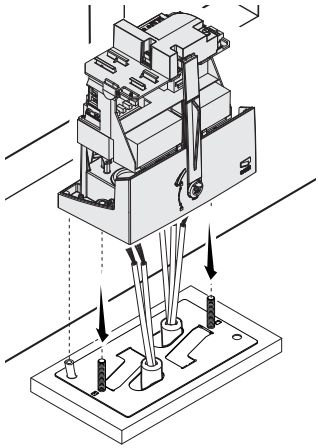

Percer les passe-câbles et les introduire dans le logement après avoir fait passer les câbles.
Soulever le motoréducteur de 5÷10 mm de la plaque en intervenant sur les pieds filetés en acier afin de permettre, par la suite, les éventuels réglages entre pignon et crémaillère.

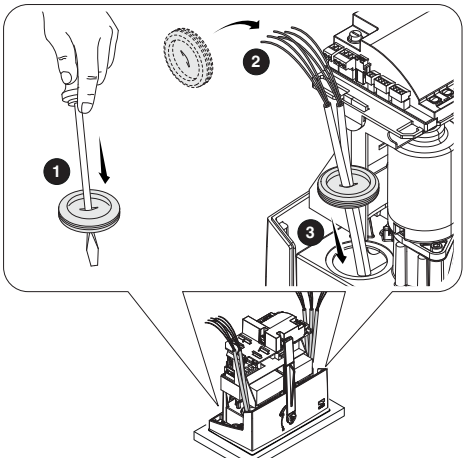

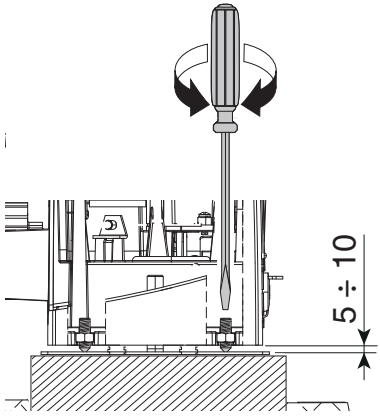

 © CAME cancelli automatici s.p.a. Les données et les informations contenues dans ce manuel sont susceptibles de subir des modifications à tout moment et sans aucun préavis.

Fixation de la crémaillère

🕮 En présence de la crémaillère, régler directement la distance d'accouplement pignon-crémaillère, dans le cas contraire suivre les illustrations pour la fixation en procédant comme suit :
- débloquer le motoréducteur (voir paragraphe déblocage du motoréducteur) ;
- poser la crémaillère sur le pignon du motoréducteur ;
- souder ou fixer la crémaillère au portail sur toute sa longueur.

Pour l'assemblage des modules de la crémaillère, positionner un morceau de rebut de cette dernière sous le point de jonction et le bloquer au moyen de deux mors.

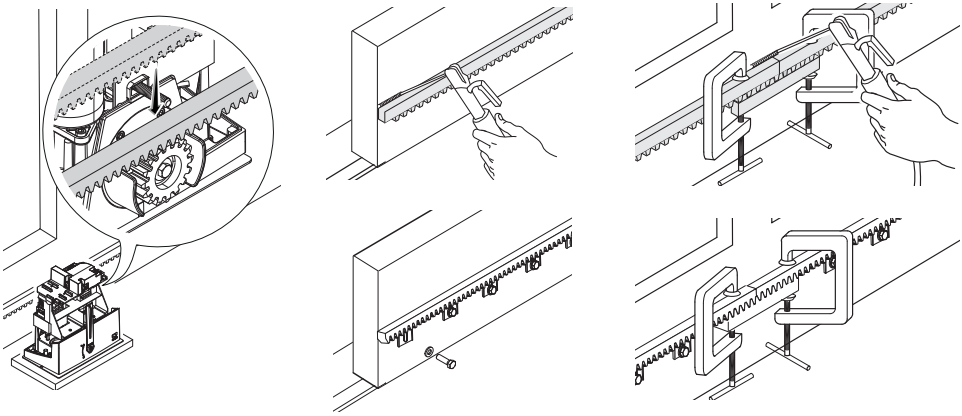

Réglage de l'accouplement pignon-crémaillère

Ouvrir et fermer le portail manuellement et régler la distance de l'accouplement pignon-crémaillère à l'aide des pieds filetés (réglage vertical) et des fentes (réglage horizontal). Ces opérations permettent d'éviter que le poids du portail ne pèse sur l'automatisme.

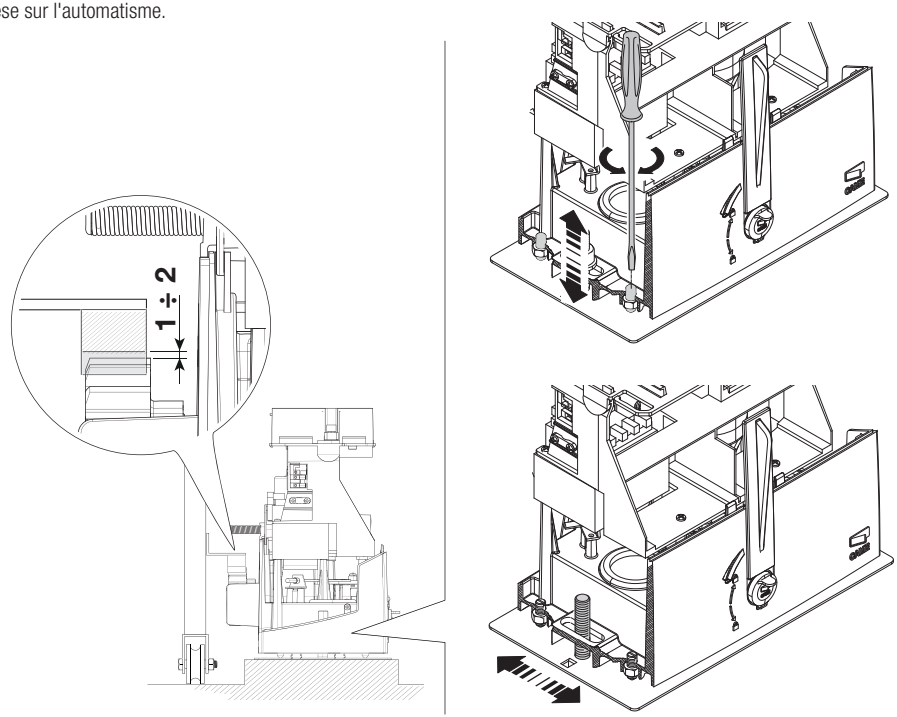

 © CAME cancelli automatici s.p.a. - Les données et les informations contenues dans ce manuel sont susceptibles de subir des modifications à tout moment et sans aucun préavis.

Fixation du motoréducteur

Au terme du réglage, fixer le motoréducteur à la plaque à l'aide des rondelles et des écrous.

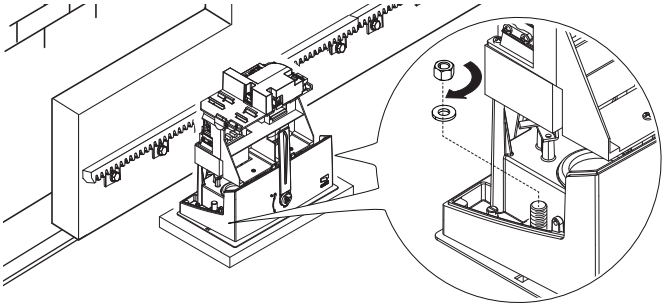

Détermination des points de fin de course

En phase d'ouverture :
- ouvrir complètement le portail ;
- enfiler l'ailette de fin de course d'ouverture sur la crémaillère jusqu'au déclic du minirupteur (ressort) ;
- la fixer à l'aide des goujons.

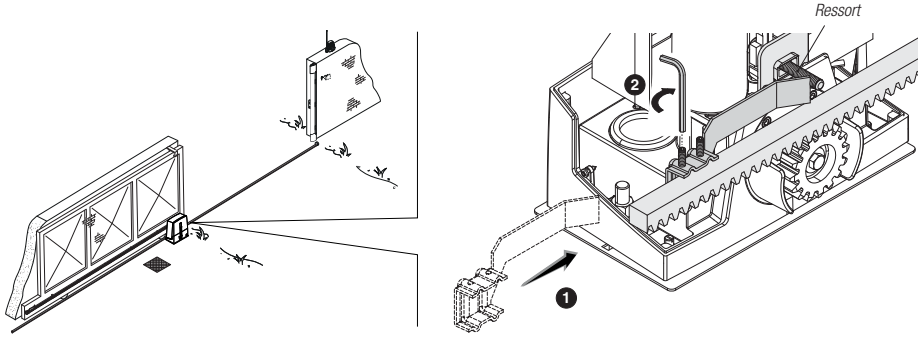

En phase de fermeture :
- fermer complètement le portail ;
- enfiler l'ailette de fin de course de fermeture sur la crémaillère jusqu'au déclic du minirupteur (ressort) ;
- la fixer à l'aide des goujons.

⚠ Éviter que le portail n'arrive contre la butée d'arrêt en phase d'ouverture comme en phase de fermeture.

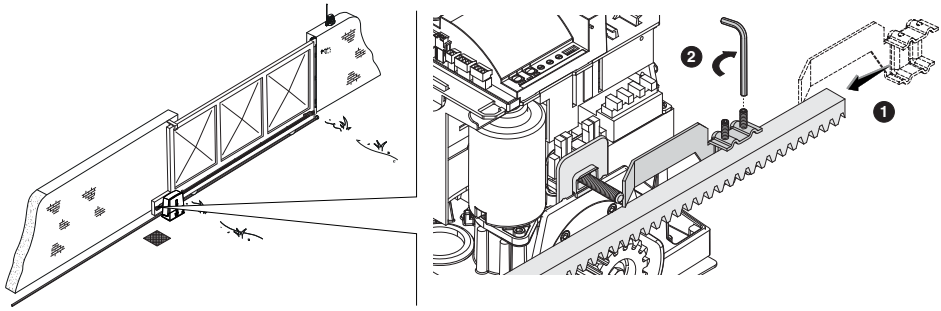

 © CAME cancelli automatici s.p.a. Les données et les informations contenues dans ce manuel sont susceptibles de subir des modifications à tout moment et sans aucun préavis.

BRANCHEMENTS ÉLECTRIQUES ET PROGRAMMATION

⚠ **Attention ! Avant d'intervenir sur l'armoire de commande, mettre hors tension et déconnecter les éventuelles batteries.**

Alimentation de la carte électronique et des dispositifs de commande : 24 V AC/DC.

⚠ Attention ! Les accessoires connectés sur 10-11 ne doivent pas dépasser tous ensemble 20 W.

Les fonctions sont configurées au moyen des commutateurs DIP et les réglages à l'aide des trimmers.

Toutes les connexions sont protégées par des fusibles rapides.

TABLEAU FUSIBLES	
Fusible de ligne	1,6 A-F
Fusible accessoires / carte	2 A-F

Description des parties

1. DIP
2. Trimmers
3. Bouton de programmation
4. LED de signalisation
5. Bouton de commande (7)
6. Barrettes de connexion pour encodeur et fin de course
7. Barrettes de connexion pour dispositifs de commande et de sécurité
8. Barrette de connexion pour sélecteur à clavier
9. Barrette de connexion pour motoréducteur
10. Barrette d'alimentation accessoires
11. Barrette d'alimentation de la carte électronique
12. Fusible accessoires / carte
13. Barrette de connexion de l'antenne
14. Connecteur pour carte AF
15. Barrette de connexion pour module Green power
16. Connecteur pour carte R800
17. Barrette d'alimentation
18. Fusible de ligne

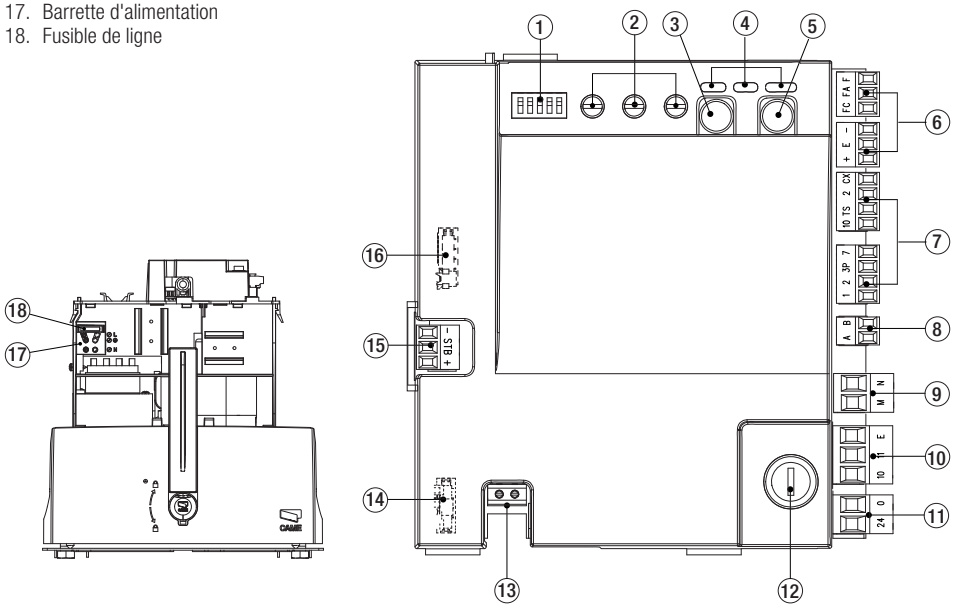

 © CAME cancelli automatici s.p.a. - Les données et les informations contenues dans ce manuel sont susceptibles de subir des modifications à tout moment et sans aucun préavis.

Alimentation

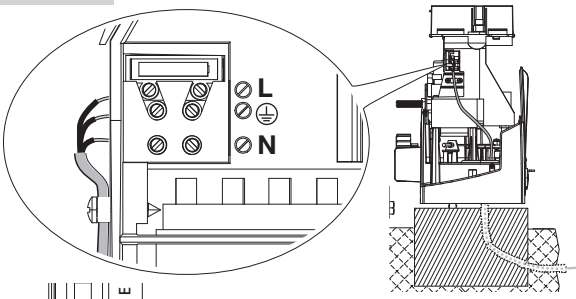

Alimentation 230 V AC 50/60 Hz

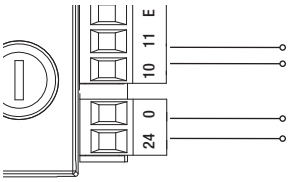

Sortie alimentation accessoires 24 V AC/DC, max. 20 W

Alimentation carte électronique 24 V AC/DC

Dispositifs de commande

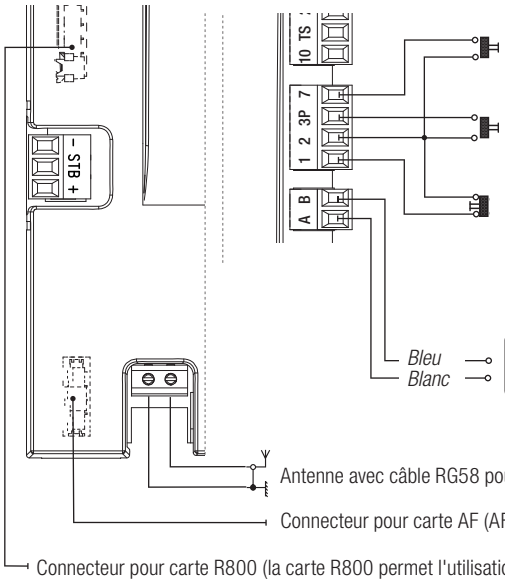

Fonction OUVERTURE-FERMETURE-INVERSION (pas-à-pas) depuis un dispositif de commande (contact NO). Il est également possible d'activer la commande OUVERTURE-ARRÊT-FERMETURE-ARRÊT depuis la programmation des fonctions.

Fonction OUVERTURE PARTIELLE depuis un dispositif de commande (contact NO).

Bouton d'ARRÊT (contact NF). Permet l'arrêt du portail avec désactivation de la fermeture automatique. Pour reprendre le mouvement, appuyer sur le bouton de commande ou sur un autre dispositif de commande.
S'il n'est pas utilisé, le désactiver en phase de programmation.

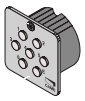

Sélecteur à clavier

Antenne avec câble RG58 pour la commande à distance

Connecteur pour carte AF (AF868 ou AF43S) pour la commande à distance

Connecteur pour carte R800 (la carte R800 permet l'utilisation du sélecteur à clavier)

Soulever le volet de la carte pour pouvoir insérer les cartes enfichables dans les connecteurs dédiés.

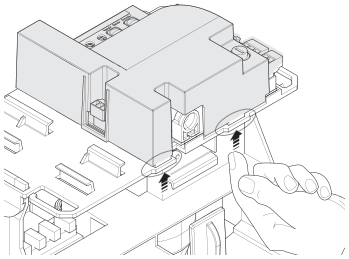

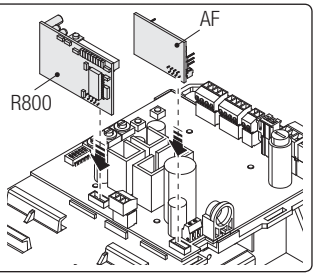

⚠ ATTENTION ! Avant l'insertion d'une carte enfichable (ex. : AF, R800), il est OBLIGATOIRE DE METTRE HORS TENSION et de déconnecter les éventuelles batteries.

 © CAME cancelli automatici s.p.a. Les données et les informations contenues dans ce manuel sont susceptibles de subir des modifications à tout moment et sans aucun préavis.

Les données et les informations contenues dans ce manuel sont susceptibles de subir des modifications à tout moment et sans aucun préavis. - © CAME cancelli automatici s.p.a. - 06/2014

Connexion motoréducteur avec encodeur et fin de course

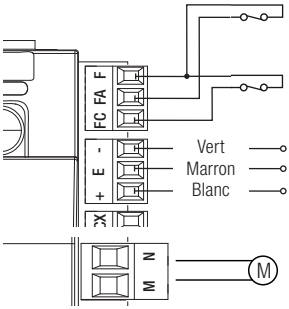

Fin de course d'ouverture (contact NF)

Fin de course de fermeture (contact NF)

Encodeur

Motoréducteur 24 V CC

Dispositifs de signalisation

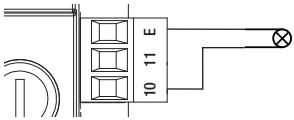

Feu clignotant (Portée contact 24 V AC/DC - 25 W max.)

Dispositifs de sécurité

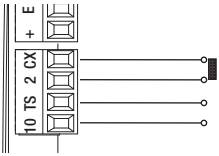

Connexion photocellules en modalité réouverture durant la fermeture (contact NF) ou l'attente obstacle, voir programmation des fonctions

Connexion test services pour photocellules

Photocellules

Configurer le contact CX (NF), entrée pour dispositifs de sécurité type photocellules, conformes à la norme EN 12978.

En phase de programmation des fonctions, l'entrée CX peut être configurée en :

- C1 réouverture durant la fermeture : durant la phase de fermeture du portail, l'ouverture du contact provoque l'inversion du mouvement jusqu'à ouverture totale ;

- C4 attente obstacle : arrêt du portail en mouvement avec reprise du mouvement après élimination de l'obstacle.

Si le contact CX n'est pas utilisé, le désactiver en phase de programmation.

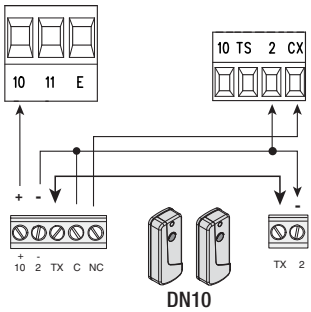

Connexion de sécurité des photocellules (test services)

La carte contrôle le bon fonctionnement des photocellules à chaque commande d'ouverture ou de fermeture. Les anomalies, quelles qu'elles soient, désactivent les commandes.

Activer la fonction depuis la programmation.

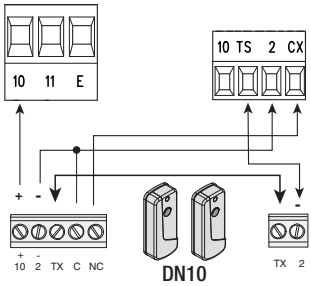

Programmation des fonctions

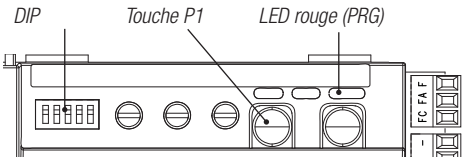

📖 **IMPORTANT ! Lancer la programmation en respectant l'ordre des fonctions indiquées dans la liste ci-dessous.**

⚠ **Pour effectuer la programmation des fonctions, l'automatisme doit être à l'arrêt.**

Au terme de la programmation, positionner tous les commutateurs DIP sur OFF.

📖 **Il est possible de mémoriser au maximum 25 utilisateurs**

📖 **IMPORTANT ! Lancer la programmation à partir des fonctions de Sens d'ouverture, ARRÊT TOTAL et Autoapprentissage.**

DIP	Description des fonctions
	Sens d'ouverture L'automatisme est, par défaut, configuré pour une installation à gauche. Pour une installation à droite : sélectionner les commutateurs DIP comme indiqué et enfoncer la touche P1 sur la carte. Le voyant reste allumé et le buzzer sonne 1 s. Pour revenir aux paramètres par défaut, appuyer de nouveau sur P1. Le voyant clignote et le buzzer sonne 2 fois.
	ARRÊT TOTAL par bouton (contact 1-2) La fonction est, par défaut, activée. Pour la désactiver : sélectionner les commutateurs DIP comme indiqué et enfoncer la touche P1 sur la carte. Le voyant clignote et le buzzer sonne 2 fois. Pour revenir à la configuration par défaut, appuyer de nouveau sur P1. Le voyant reste allumé et le buzzer sonne pendant 1 s.
	Auto-apprentissage de la course Sélectionner les commutateurs DIP comme indiqué et enfoncer la touche P1 sur la carte. Le portail effectuera une série de manœuvres pour permettre l'identification des points de fin de course et de ralentissement. Le voyant rouge clignote durant le réglage. Au terme du réglage, le buzzer sonne pendant 1 s. En cas de réglage incorrect, le voyant clignote rapidement et le buzzer sonne 4 fois. Il est possible d'interrompre l'auto-apprentissage de la course en appuyant sur la touche P1.
	Entrée sur contact 2-CX La fonction est, par défaut, désactivée. Son activation requiert l'exécution des opérations suivantes : sélectionner les commutateurs DIP comme indiqué et enfoncer la touche P1 sur la carte. Le voyant reste allumé et le buzzer sonne pendant 1 s. Pour revenir à la configuration par défaut, appuyer de nouveau sur P1. Le voyant clignote et le buzzer sonne 2 fois.
	Réouverture durant la fermeture ou l'attente d'obstacle (contact 2-CX) La fonction est par défaut configurée en mode réouverture durant la fermeture. Pour activer le mode attente d'obstacle : sélectionner les commutateurs DIP comme indiqué et enfoncer la touche P1 sur la carte. Le voyant reste allumé et le buzzer sonne pendant 1 s. Pour revenir à la configuration par défaut, appuyer de nouveau sur P1. Le voyant clignote et le buzzer sonne 2 fois.
	Auto-apprentissage de la course partielle Au moyen du bouton de commande (7) de la carte, amener le portail dans la position d'ouverture partielle souhaitée. Sélectionner les commutateurs DIP comme indiqué et enfoncer la touche P1 sur la carte. Le voyant reste allumé et le buzzer sonne 1 s. Pour revenir à la configuration par défaut, appuyer de nouveau sur P1. Le voyant clignote et le buzzer sonne 2 fois. Si l'ouverture partielle sort des limites minimales et maximales configurées par défaut, le voyant clignote rapidement et le buzzer sonne 4 fois.
	OUVERTURE-FERMETURE-INVERSION ou OUVERTURE-ARRÊT-FERMETURE-ARRÊT par bouton (contact 2-7) La fonction par défaut est OUVERTURE-FERMETURE-INVERSION. Pour l'activer en mode OUVERTURE-ARRÊT-FERMETURE-ARRÊT : sélectionner les commutateurs DIP comme indiqué et enfoncer la touche P1 sur la carte. Le voyant reste allumé et le buzzer sonne 1 s. Pour revenir à la configuration par défaut, appuyer de nouveau sur P1. Le voyant clignote et le buzzer sonne 2 fois.
	Fermeture automatique La fonction est, par défaut, désactivée. Son activation requiert l'exécution des opérations suivantes : sélectionner les commutateurs DIP comme indiqué et enfoncer la touche P1 sur la carte. Le voyant reste allumé et le buzzer sonne 1 s. Pour revenir à la configuration par défaut, appuyer de nouveau sur P1. Le voyant clignote et le buzzer sonne 2 fois. L'attente avant la fermeture automatique démarre au moment où le portail atteint le point de fin de course en phase d'ouverture pendant un délai réglable au moyen du trimmer TFA. ⚠ L'intervention des dispositifs de sécurité pour détection d'obstacle, après un arrêt total ou à défaut de tension, empêche l'activation de la fermeture automatique.

 © CAME cancelli automatici s.p.a. Les données et les informations contenues dans ce manuel sont susceptibles de subir des modifications à tout moment et sans aucun préavis.

Fermeture automatique après une ouverture partielle
La fonction est, par défaut, activée.
Pour la désactiver :
sélectionner les commutateurs DIP comme indiqué et enfoncer la touche P1 sur la carte. Le voyant clignote et le buzzer sonne 2 fois.
Pour revenir à la configuration par défaut, appuyer de nouveau sur P1. Le voyant reste allumé et le buzzer sonne pendant 1 s.
⚠ Étant donné que la fonction est désactivée, après une commande d'ouverture, le portail se ferme automatiquement jusqu'au point d'ouverture partielle précédemment configuré.
Pour fermer complètement le portail, envoyer une commande 2-7 par bouton ou par émetteur.

Test Services
La fonction est, par défaut, désactivée.
Son activation requiert l'exécution des opérations suivantes :
sélectionner les commutateurs DIP comme indiqué et enfoncer la touche P1 sur la carte. Le voyant reste allumé et le buzzer sonne 1 s.
Pour revenir à la configuration par défaut, appuyer de nouveau sur P1. Le voyant clignote et le buzzer sonne 2 fois.

Détection obstacle avec moteur éteint
La fonction est, par défaut, désactivée.
Son activation requiert l'exécution des opérations suivantes :
Sélectionner les commutateurs DIP comme indiqué et enfoncer la touche P1 sur la carte. Le voyant reste allumé et le buzzer sonne 1 s.
Pour revenir à la configuration par défaut, appuyer de nouveau sur P1. Le voyant clignote et le buzzer sonne 2 fois.

Encodeur
La fonction est, par défaut, activée.
Pour la désactiver :
sélectionner les commutateurs DIP comme indiqué et enfoncer la touche P1 sur la carte. Le voyant clignote et le buzzer sonne 2 fois.
Pour revenir à la configuration par défaut, appuyer de nouveau sur P1. Le voyant reste allumé et le buzzer sonne pendant 1 s.

Action maintenue par bouton
La fonction est, par défaut, désactivée.
Son activation requiert l'exécution des opérations suivantes :
sélectionner les commutateurs DIP comme indiqué et enfoncer la touche P1 sur la carte. Le voyant reste allumé et le buzzer sonne 1 s.
Pour revenir à la configuration par défaut, appuyer de nouveau sur P1. Le voyant clignote et le buzzer sonne 2 fois.
⚠ Le portail s'ouvre et se ferme lorsque le bouton reste enfoncé.
Bouton d'ouverture connecté sur 2-3P (contact NO) et bouton de fermeture connecté sur 2-7 (contact NO)
Tous les autres dispositifs de commande, même radio, sont désactivés.

Préclignotement (durée du préclignotement : 5 s)
La fonction est, par défaut, désactivée.
Son activation requiert l'exécution des opérations suivantes :
sélectionner les commutateurs DIP comme indiqué et enfoncer la touche P1 sur la carte. Le voyant reste allumé et le buzzer sonne 1 s.
Pour revenir à la configuration par défaut, appuyer de nouveau sur P1. Le voyant clignote et le buzzer sonne 2 fois.

Réglage de la vitesse de manœuvre
La vitesse de manœuvre est, par défaut, configurée à 100%.
Pour réduire la vitesse de manœuvre de 40% :
sélectionner les commutateurs DIP comme indiqué et enfoncer la touche P1 sur la carte. Le voyant rouge reste allumé et le buzzer sonne 1 s.
Pour revenir à la configuration par défaut, appuyer de nouveau sur P1. Le voyant clignote et le buzzer sonne 2 fois.

Mémorisation valeur trimmer
Régler, à l'aide des trimmers, le temps de fermeture automatique (TFA), la vitesse de ralentissement (V.RAL.) et la sensibilité (SENS.).
Pour mémoriser les valeurs :
sélectionner les commutateurs DIP comme indiqué et enfoncer la touche P1 sur la carte. Le voyant reste allumé et le buzzer sonne 1 s.
Attention ! Le défaut de mémorisation des données provoque la perte des réglages.

Ouverture partielle par émetteur
Sélectionner les commutateurs DIP comme indiqué et enfoncer la touche P1 sur la carte. Le voyant rouge clignote.
Appuyer, dans les 10 secondes qui suivent, sur une touche de l'émetteur à mémoriser.
Après mémorisation, le voyant rouge s'allume et le buzzer sonne pendant 1 s.
En cas d'émetteur déjà mémorisé, le voyant clignote rapidement et le buzzer sonne 4 fois.

Ouverture uniquement par émetteur
Sélectionner les commutateurs DIP comme indiqué et enfoncer la touche P1 sur la carte. Le voyant rouge clignote.
Appuyer, dans les 10 secondes qui suivent, sur une touche de l'émetteur à mémoriser.
Après mémorisation, le voyant rouge reste allumé et le buzzer sonne pendant 1 s.
En cas d'émetteur déjà mémorisé, le voyant clignote rapidement et le buzzer sonne 4 fois.

OUVERTURE-FERMETURE-INVERSION par émetteur
Sélectionner les commutateurs DIP comme indiqué et enfoncer la touche P1 sur la carte. Le voyant rouge clignote.
Appuyer, dans les 10 secondes qui suivent, sur une touche de l'émetteur à mémoriser.
Après mémorisation, le voyant rouge reste allumé et le buzzer sonne pendant 1 s.
En cas d'émetteur déjà mémorisé, le voyant clignote rapidement et le buzzer sonne 4 fois.

 © CAME cancelli automatici s.p.a. - Les données et les informations contenues dans ce manuel sont susceptibles de subir des modifications à tout moment et sans aucun préavis.

GESTION UTILISATEURS MAX. 25

OUVERTURE-ARRÊT-FERMETURE-ARRÊT par émetteur
Sélectionner les commutateurs DIP comme indiqué et enfoncer la touche P1 sur la carte. Le voyant rouge clignote. Appuyer, dans les 10 secondes qui suivent, sur une touche de l'émetteur à mémoriser.
Après mémorisation, le voyant rouge reste allumé et le buzzer sonne pendant 1 s.
En cas d'émetteur déjà mémorisé, le voyant clignote rapidement et le buzzer sonne 4 fois.

Suppression de tous les utilisateurs
Sélectionner les commutateurs DIP comme indiqué et enfoncer la touche P1 sur la carte pendant 5 s.
Après élimination, le voyant rouge reste allumé et le buzzer sonne pendant 1 s.

RàZ paramètres
Sélectionner les commutateurs DIP comme indiqué et enfoncer la touche P1 sur la carte. Le voyant clignote et le buzzer sonne 2 fois.
Avec cette fonction, les utilisateurs ne sont pas supprimés.

Réglage des trimmers

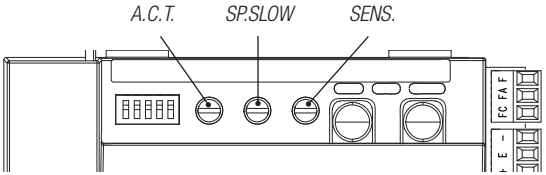

Trimmers	Description des fonctions
TFA	**Temps de fermeture automatique** Permet de régler le délai d'attente du portail en position d'ouverture. Après écoulement de ce délai, une manœuvre de fermeture est automatiquement effectuée. Le délai d'attente peut être réglé entre 1 et 120 s.
V. RAL.	**Vitesse de ralentissement** Permet de régler la vitesse des motoréducteurs durant les phases de ralentissement. La vitesse peut être réglée de 30% (-) à 60% (+) par rapport à la vitesse maximale.
SENS.	**Sensibilité** Permet de régler la sensibilité de détection des obstacles durant le mouvement du portail. Sensibilité minimale (-) ou maximale (+).

LED de signalisation

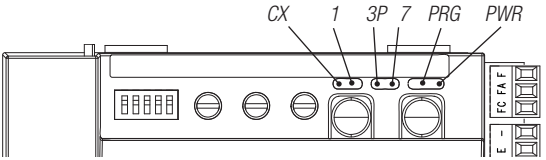

VOYANT	Description
CX *(Jaune)*	Indique que le contact 2-CX (NF) est ouvert (photocellules)
1 *(Jaune)*	Indique que le contact 1-2 (NF) est ouvert (bouton d'ARRÊT)
3P *(Jaune)*	Indique que le contact 2-3P (NO) est fermé (bouton d'ouverture partielle)
7 *(Jaune)*	Indique que le contact 2-7 (NO) est fermé (bouton de commande)
PRG *(Rouge)*	Indique les phases de programmation des fonctions, le délai d'attente de la fermeture automatique et les éventuelles erreurs/anomalies
PWR *(Vert)*	Indique la présence de tension dans la carte électronique

 © CAME cancelli automatici s.p.a. Les données et les informations contenues dans ce manuel sont susceptibles de subir des modifications à tout moment et sans aucun préavis.

OPÉRATIONS FINALES

Fixation du couvercle

Au terme des branchements électriques et de la mise en fonction, fixer les câbles à l'étrier du motoréducteur à l'aide d'un collier.
Mettre le couvercle et le fixer sur les côtés à l'aide des vis.

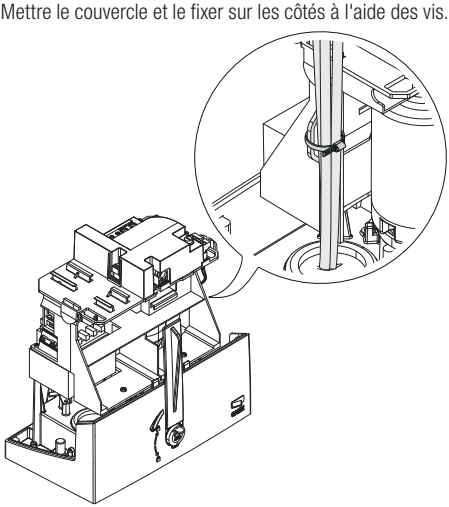

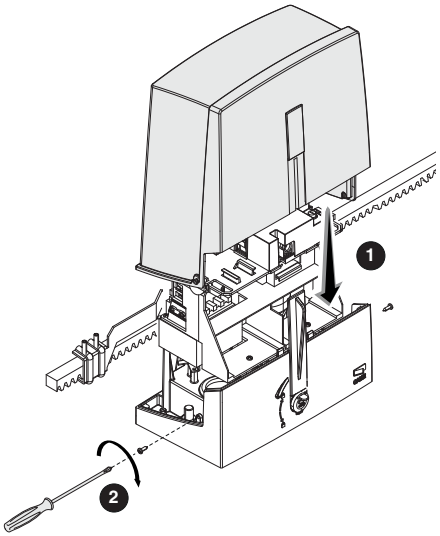

DÉBLOCAGE DU MOTORÉDUCTEUR

⚠ Mettre hors tension avant d'effectuer cette opération.
⚠ Le déblocage manuel de l'automatisme peut provoquer un mouvement incontrôlé du portail si ce dernier présente des problèmes mécaniques ou s'il n'est pas équilibré.

DÉBLOCAGE

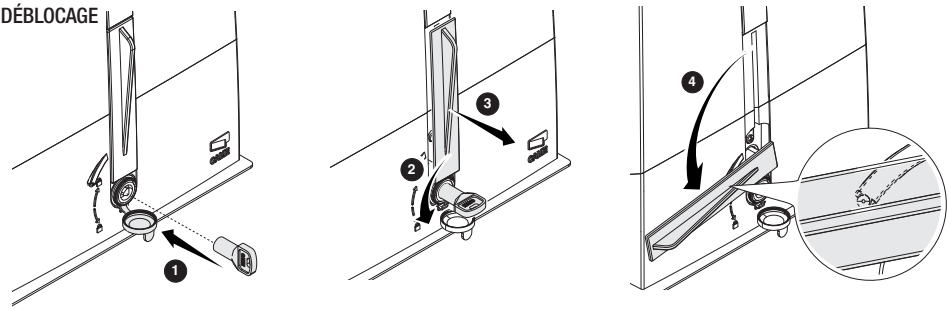

BLOCAGE

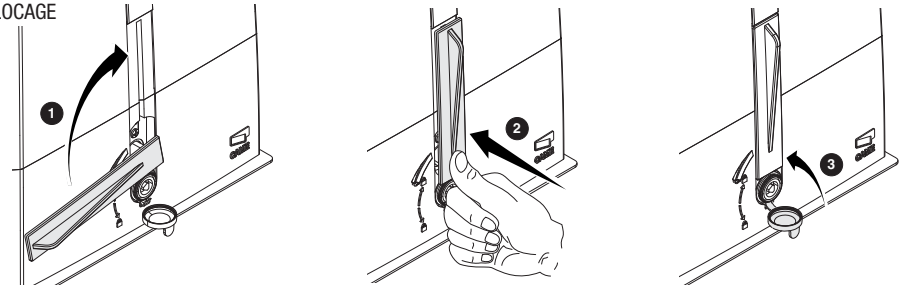

 06/2014 © CAME cancelli automatici s.p.a. - Les données et les informations contenues dans ce manuel sont susceptibles de subir des modifications à tout moment et sans aucun préavis.

RÉSOLUTION DES PROBLÈMES

PROBLÈMES	CAUSES POSSIBLES	SOLUTIONS
Le portail ne s'ouvre pas et ne se ferme pas	• Absence d'alimentation • Le motoréducteur est débloqué • L'émetteur ne fonctionne pas • L'émetteur est cassé • Le bouton d'arrêt est bloqué ou cassé • Le bouton d'ouverture/fermeture ou le sélecteur à clé sont bloqués	• Contrôler l'alimentation secteur • Bloquer le motoréducteur • Remplacer les piles • S'adresser à l'assistance • S'adresser à l'assistance • S'adresser à l'assistance
Le portail s'ouvre mais ne se ferme pas	• Les photocellules sont sales	• Nettoyer et contrôler le fonctionnement correct des photocellules

ENTRETIEN

Entretien périodique

☞ Avant toute autre opération d'entretien, il est conseillé de mettre hors tension pour éviter toute situation de danger provoquée par des déplacements accidentels du dispositif.

Registre entretien périodique tenu par l'utilisateur (semestriel)

Date	Remarques	Signature

 © CAME cancelli automatici s.p.a. Les données et les informations contenues dans ce manuel sont susceptibles de subir des modifications à tout moment et sans aucun préavis.

Entretien curatif

⚠ Le tableau suivant permet d'enregistrer les interventions d'entretien curatif, de réparation et d'amélioration effectuées par des sociétés externes spécialisées.

🕮 les interventions d'entretien curatif doivent être effectuées par des techniciens qualifiés.

Registre entretien curatif

Timbre installateur	Nom opérateur
	Date intervention
	Signature technicien
	Signature client
Intervention effectuée _____	

Timbre installateur	Nom opérateur
	Date intervention
	Signature technicien
	Signature client
Intervention effectuée _____	

MISE AU REBUT ET ÉLIMINATION

☞ CAME CANCELLI AUTOMATICI S.p.A. adopte dans ses établissements un Système de Gestion Environnementale certifié et conforme à la norme UNI EN ISO 14001 qui garantit le respect et la sauvegarde de l'environnement.
Nous vous demandons de poursuivre ces efforts de sauvegarde de l'environnement, que CAME considère comme l'un des fondements du développement de ses propres stratégies opérationnelles et de marché, en observant tout simplement de brèves indications en matière d'élimination :

♻ ÉLIMINATION DE L'EMBALLAGE
Les composants de l'emballage (carton, plastiques, etc.) sont assimilables aux déchets urbains solides et peuvent être éliminés sans aucune difficulté, en procédant tout simplement à la collecte différenciée pour le recyclage.
Avant d'effectuer ces opérations, il est toujours recommandé de vérifier les normes spécifiques en vigueur sur le lieu d'installation.
NE PAS JETER DANS LA NATURE !

♻ ÉLIMINATION DU PRODUIT
Nos produits sont réalisés à partir de différents matériaux. La plupart de ces matériaux (aluminium, plastique, fer, câbles électriques) sont assimilables aux déchets urbains solides. Ils peuvent être recyclés au moyen de la collecte et de l'élimination différenciées auprès des centres autorisés.
D'autres composants (cartes électroniques, piles des émetteurs, etc.) peuvent par contre contenir des substances polluantes.
Il faut donc les désinstaller et les remettre aux entreprises autorisées à les récupérer et à les éliminer.
Avant d'effectuer ces opérations, il est toujours recommandé de vérifier les normes spécifiques en vigueur sur le lieu d'élimination.
NE PAS JETER DANS LA NATURE !

DÉCLARATION DE CONFORMITÉ

Déclaration CE - Came Cancelli Automatici S.p.A. déclare que ce produit est conforme aux exigences essentielles et aux dispositions pertinentes établies par les directives 2006/42/CE, 2006/95/CE et 2004/108/CE.

La copie conforme à l'original de la déclaration de conformité est disponible sur demande.

IT • Per ogni ulteriore informazione su azienda, prodotti e assistenza nella vostra lingua:

EN • For any further information on company, products and assistance in your language:

FR • Pour toute autre information sur la société, les produits et l'assistance dans votre langue :

DE • Weitere Infos über Unternehmen, Produkte und Kundendienst in Ihrer Sprache bei:

ES • Para cualquier información sobre la empresa, los productos y asistencia en su idioma:

NL • Voor meer informatie over het bedrijf, de producten en hulp in uw eigen taal:

PT • Para toda e qualquer informação acerca da empresa, de produtos e assistência técnica, em sua língua:

PL • Wszystkie inne informacje dotyczące firmy, produktów oraz usług i pomocy technicznej w Waszym języku znajdują się na stronie:

RU • Для получения дополнительной информации о компании, продукции и сервисной поддержке на вашем языке:

HU • A vállalatra, termékeire és a műszaki szervizre vonatkozó minden további információért az Ön nyelvén:

HR • Za sve dodatne informacije o poduzeću, proizvodima i tehničkoj podršci na vašem jeziku:

UK • Для отримання будь-якої іншої інформації про компанію, продукцію та технічну підтримку:

Français - Code manuel : **119BW70** vers. **1** 06/2014 © CAME cancelli automatici s.p.a.
Les données et les informations contenues dans ce manuel sont susceptibles de subir des modifications à tout moment et sans aucun préavis de la part de la société CAME Cancelli Automatici S.p.a.

CAME
safety&comfort

CAME S.p.a.
Via Martiri Della Libertà, 15
31030 **Dosson Di Casier** (Tv)
(+39) 0422 4940
(+39) 0422 4941
Assistenza Tecnica/Numero Verde 800 295830