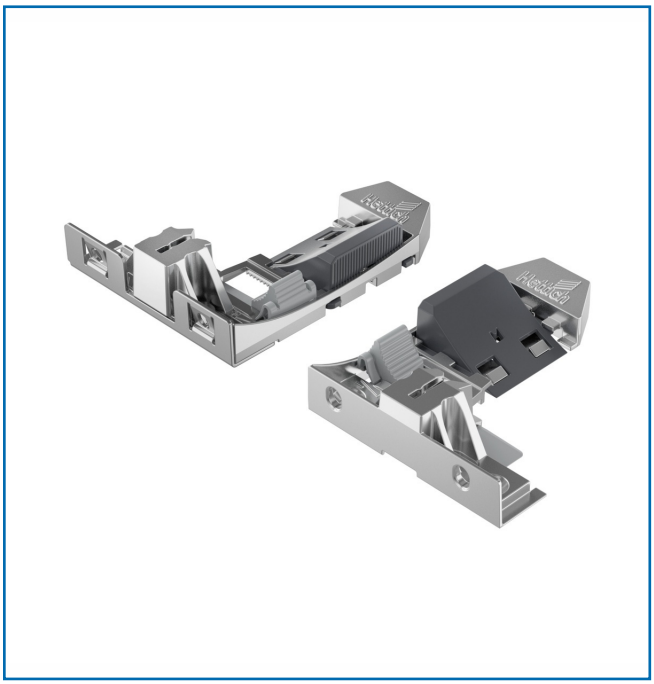

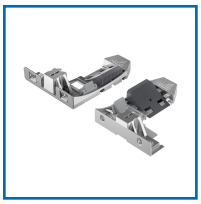

CLIPS ACTRO YOU POUR AVANTECH YOU 40/70 KG

DESCRIPTIF

Paire de clips droite et gauche utilisables sur sur tiroir en bois.
Réglage de la hauteur jusqu'à + 3 mm.
Charge maxi : 40/70 kilos.
En zamak et plastique anthracite.

DETAILS

Télécharger la notice de montage AvanTech
Télécharger les instructions de montage sur pour tiroir avec Silent System

Code	Modèle
453790	9257265