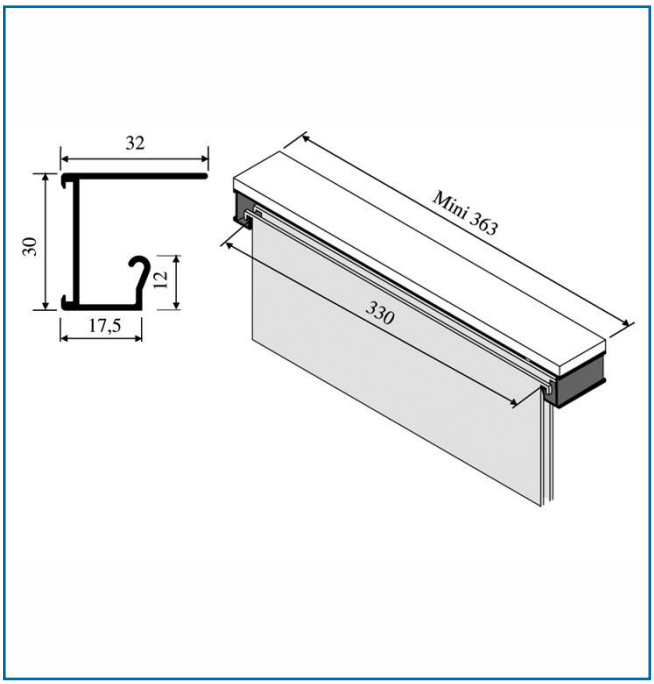

PROFIL DE DOSSIER SUSPENDU

DESCRIPTIF

Rail pour dossier suspendu.
A visser sur épaisseur de 19 mm.
En aluminium brut.
Longueur : 4 mètres.

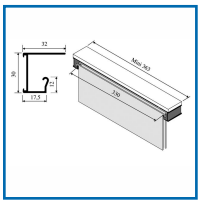

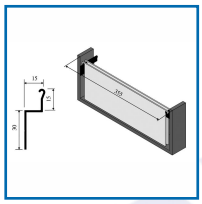

DETAILS

Vendu à la pièce, facturé au mètre linéaire.

Code	Modèle	Caractéristiques
490160	1322A	A visser sous tablette
490162	1323	A visser pour tiroir