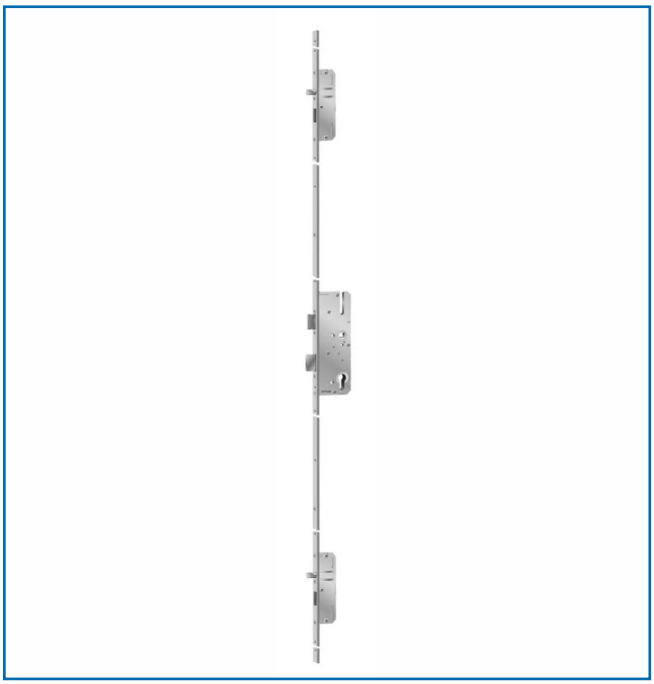

SERRURES MULTIPOINTS BS2300

DESCRIPTIF

Serrures multipoints en acier zingué, manœuvrables au cylindre. Modèle : BS2300. Entraxe : 92 mm.
Les serrures multipoints KFV manœuvrables au cylindre se verrouillent et déverrouillent avec deux tours de clé.
BS2300 se distingue par une forte étanchéité à l'air et à la chaleur.
Des goujons empêchent tout dégondage de la porte et rendent difficile toute tentative d'effraction.

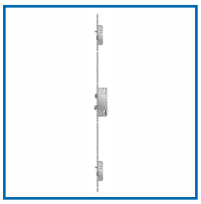

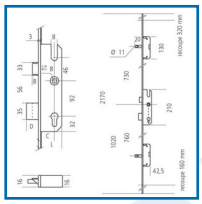

DETAILS

Verrouillage par pênes ronds par la clé - Pêne 1/2 tour réversible - Fouillot carré de 8 mm ou à rouleau - Entraxe 92 mm - Rappel du 1/2 tour à la clé - Têtière zinguée - Livrée sans cylindre.
Fiche Produit Serrures Multipoints BS 2300

Code	Axe	Caractéristiques	Type
344082	40 mm	Têtière plate : 16 mm - Carré : 8 mm	F16/40.92
307874B	35 mm	Têtière profilée en U : 26 x 6 mm - Carré : 8 mm	P6/26.35.92.8