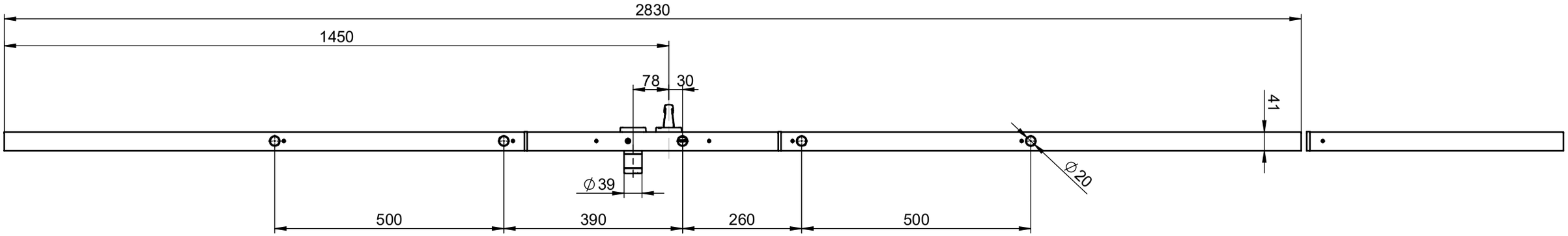
2830
1450
78
30
41
∅39
∅20
500
390
260
500

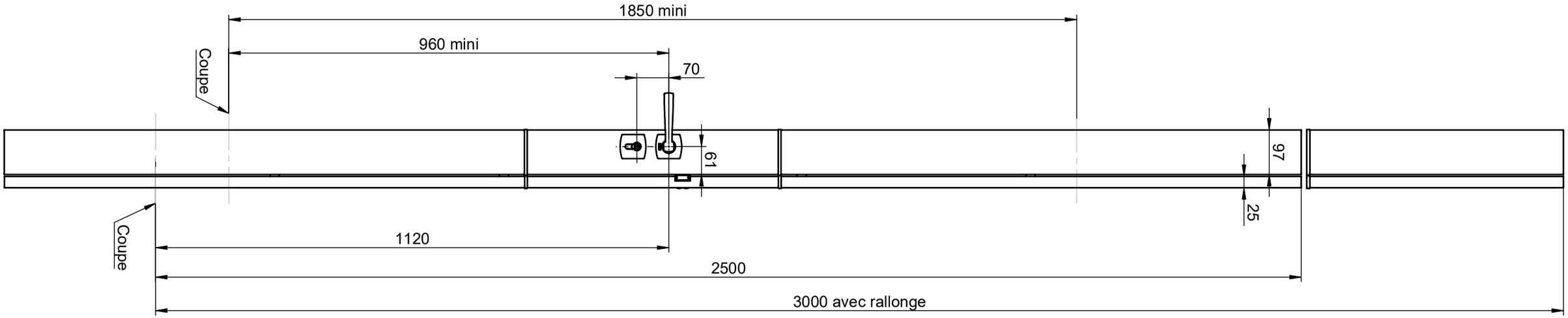
1850 mini
960 mini
Coupe
70
61
97
25
Coupe
1120
2500
3000 avec rallonge