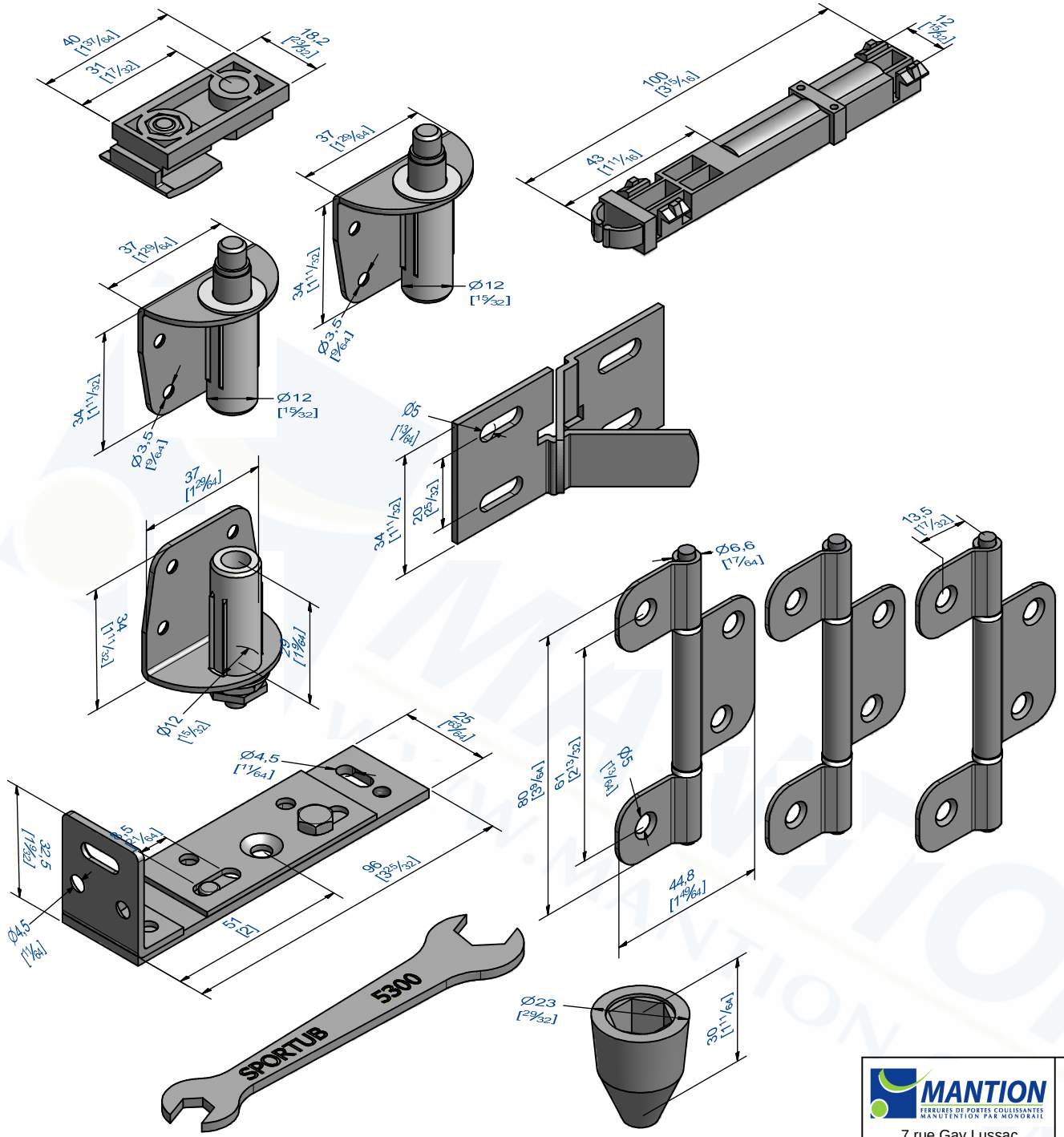

Garniture pour 2 panneaux sans guidage au sol
Contenu:
- 1 sabot réglable
- 1 patin
- 2 pivots haut escamotables fixation sur plat
- 1 pivot bas fixation sur plat
- 1 crapaudine
- 3 charnières 1504C3
- 1 doigt d'alignement 5330
- 1 outil de pose et 1 clé de 8/13
- Vis de pose et notice de montage

Gear set for two panels without floor guidance
Content :
- 1 adjustable shoe
- 1 slider
- 2 retractable upper pivots, side fixing
- 1 lower pivot, side fixing
- 1 footstep bearing
- 3 hinges 1504C3
- 1 door aligner 5330
- 1 fitting tool and 1 spanner 8/13
- Screws and mounting instructions

MANTION
FERRURES DE PORTES COULISSANTES
MANUTENTION PAR MONORAIL
7,rue Gay Lussac
25000 BESANCON

Référence
Item Nr: **5302**

Rail associé
Combined track: **5350**